Skötselanvisning

Mai 2018

VELFAC®

Gratulerar till dina nya VELFAC fönster och dörrar

Våra fönster och dörrar är en sund kombination av traditionellt hantverk och modern produktionsteknik. Det ger kvalitetsprodukter som med en liten smula omvårdnad håller sig vackra och funktionsdugliga år efter år.

Läs den här vägledningen och följ de anvisningar som vi ger utifrån vår mångåriga erfarenhet, så kommer du att få glädje av dina nya fönster och dörrar många år framöver.

Skulle du ha frågor som du inte finner svar på i skötselanvisningen är du välkommen att kontakta oss.

INNEHÅLLSFÖRTECKNING

Vård och underhåll för att garantin ska fortsätta gälla	4
Imma på dina fönster?	6-7
Kvalitetsnormer för fönsterbranschen	8
10 års garanti - vad täcker den?	9
Vilken typ av fönster har du?	10
Fackuttryck	10
VELFAC 200 fönster	11-15
VELFAC 200 fönsterdörrar och skjutdörrar	16-17
VELFAC 200 handtag och tillbehör	18-20
VELFAC Edge fönster	11-15
VELFAC Edge fönsterdörrar och skjutdörrar	16-17
VELFAC Edge handtag och tillbehör	18-20
VELFAC Classic fönster	21-25
VELFAC Classic fönster- och terrassdörrar	26-27
VELFAC Classic handtag och tillbehör	28
VELFAC Ribo fönster	29-33
VELFAC Ribo fönster- och terrassdörrar	34-35
VELFAC Ribo handtag och tillbehör	36
Tvålufts fönster och dörrar	37
VELFAC In inåtgående fönster och fönsterdörr	38-39
VELFAC In handtag och tillbehör	40
VELFAC Ytterdörr i trä/alu eller trä	41

För dig som är vicevärd, fastighetsskötare eller liknande

Skulle det vara något fel på dina fönster kan du vända dig till din fönstermontör som har garantiförpliktelse gentemot dig. Det finns emellertid en rad saker som du själv kan göra för att dina fönster ska fungera optimalt.

Smörjning ska göras så lite som möjligt eftersom onödig smörjning samlar smuts.

En gång om året bör följande delar få ett par droppar syrafri olja:

- spanjolettens kolvar (bör först rengöras)
- gångjärn
- dörrarnas lås och stängningspunkter
- inåtgående fönster och fönsterdörrars rörliga beslagsdelar

Se under respektive fönster eller dörr hur du eventuellt ska smörja

Ordernummer. Varje VELFAC element har sitt eget individuella ordernummer som gör det möjligt för oss att finna specifik information om elementet. Innan du kontaktar oss, t ex för att beställa nytt glas, bör du notera ordernumeret som står på etiketten i elementets nedersta hörn.

Tätningslister, glasband och glaslister. Kontrollera en gång om året att de är hela och funktionsdugliga och att det inte har kommit målarfärg på dem. Färg gör listerna styva och de fungerar bäst när de bevarar sin smidiga yta. För att få fönster och dörrar att röra sig lättare kan du smörja tätningslisterna med silikon. Nytt glas, tätningslister, glasband, glaslister, ventiler och packningar kan rekvireras från VELFAC AB, tel 08 756 28 00. Här kan du också få en steg-för-steg vägledning hur man går till väga för att byta.

Justering. Om fönstret eller dörren kärvar eller om bågen hänger snett kan en justering ofta avhjälpa problemet. Se hur du går till i denne anvisning eller i vår monteringsanvisningar på www.VELFAC.se.

Byte av glas. Innan du beställer nytt glas bör du notera ordernumret på etiketten som sitter i elementet.

Vård och underhåll för att garantin ska fortsätta gälla

VELFAC fönster- och dörrsystem är enkla att använda och underhålla, men för att säkerställa maximal livslängd är det viktigt att kontrollera och serva de enskilda delarna regelbundet. Korrekt rengöring och underhåll av dina fönster och dörrar kommer att göra att de ser bra ut och att de motstår även de tuffaste väderförhållandena under de kommande åren.

Rengöring och underhåll. Följande rengörings- och underhållsanvisningar bör minst utföras enligt den frekvens som anges nedan.

Obs! Dina fönster och dörrar behöver tätare kontroller och underhåll om de är installerade i en **tuff miljö**, som industri- och lantbruksområden, kustnära områden, eller i områden med hög inre fuktighet eller om de utsätts för starkt solljus på fasader i söderläge.

Rengöringsperioderna visas nedan, med rekommenderade frekvenser för tuffa miljöer inom parentes.

DEL	UNDERHÅLL	FREKVENS (MÅNADER)
Trä	Karm och båge tillverkad av furu har belagts med en 100 % vattenbaserad akrylfärg eller akryllack. Insidan ska dammas och torkas regelbundet. Trä är en naturprodukt som innehåller harts. Det kan bildas pärlor av kristalliserat harts på karmens yta. Dessa pärlor kan avlägsnas genom att försiktigt gnugga med en trasa fuktad med denaturerad sprit eller andra alkoholbaserade medel. Man kan behöva borsta med en hård borste på utsidan för att få bort ingrodd smuts. Om det växer alger, rekommenderas tvätt med en fungicid till behandling på utvändigt trä.	Invändig rengöring: regelbundet Utvändig rengöring: 12 (tuff: 6)
Träyta	Kontrollera in- och utsida av träet och leta efter skador i ytbehandlingen minst en gång per år. Om ytan har skadats måste den repareras omgående med en vattenbaserad diffusionsöppen färg eller lack för att förhindra att träet absorberar fukt. När man målar över, bör man hitta en balans mellan att öka färgens tjocklek och att låta träet andas. Ytförberedelsen bör begränsas till lokal reparation och mycket lätt slipning, men grundlig rengöring är vanligtvis allt som krävs. Se till att du inte målar någon av tätningslisterna. All färg ska torka och härda så noggrant som möjligt innan man stänger fönsterbågen helt mot karmen. Fasta fönsterbågar i VELFAC 200 och VELFAC Edge bör tas bort så att alla exponerade träytor kan målas. Trösklar av hårdträ i VELFAC Ribo och VELFAC Classic dörar underhåls som övrigt trä. Trösklar av mahogny i VELFAC In dörr underhålls löpande med rå linolja utan färgpigmentering. Slätdörrbladets utvändiga sida målas med en diffusionsöppen färg vart tredje år eller oftare vid behov. Bättringsfärg eller -lack kan beställas från VELFAC Serviceavdelning. Ange fönstrets ordernummer för att få originalfärgen när du beställer. Om du använder maskeringstejp, rekommenderar vi 3M Maskeringstejp 201E. Se till att tejpen avlägsnas så snart som möjligt och innan färgen har torkat.	Kontrollera: 12 (tuff: 6) Reparationer: Omedelbart efter identifiering Målas: 36 (tuff: 18)

DEL	UNDERHÅLL	FREKVENS (MÅNADER)
Glaslist	Den invändiga glasningslisten på VELFAC 200 och VELFAC Edge bör rengöras med ljummet vatten med några droppar milt rengöringsmedel.	12
Invändiga glasband	De invändiga glasband bör rengöras med ljummet vatten med några droppar milt rengöringsmedel. De får inte komma i kontakt med färg eller träskyddsmedel, eller målas över.	3
Utvändiga glasband	De utvändiga glasband bör rengöras och kontrolleras för att hitta skador när du rengör den utvändiga fönsterbågen.	12
Glas	Rutorna bör rengöras med en mjuk trasa eller en mjuk borste och ljummet vatten med några droppar milt rengöringsmedel – rengöringsmedlen får inte innehålla lösningsmedel eller slipmedel. Hård borstning, skrubbning eller användning av stålull eller liknande kommer att orsaka repor och ska därför undvikas. Använd en skviss för att torka fönstret, eller torka av med ett lätt fuktat sämskskinn eller en fin trasa. Märken efter klistermärken och limrester på glaset tas bort med en trasa fuktad i tvättsprit. Märken efter sugkoppar kan du ta bort med ett rengöringsmedel för glaskeramiska spishällar – men man måste vara försiktig och undvika kontakt med andra delar.	Rengöring: regelbundet
Aluminium	Är den utvändiga bågen och karmen tillverkad av aluminium med en pulverlackerad yta behövs den rengöras minst en gång om året med en mjuk trasa eller en mjuk borste och ljummet vatten med några droppar milt rengöringsmedel. Svarta ränder från glasband kommer att vara svårare att få bort om de får sitta under långa perioder, och material som färg, våt betong etc., måste tvättas bort omedelbart. En repa kommer inte att påverka fönsterbågens hållbarhet eftersom aluminium kommer att bilda ett naturligt oxidskikt. Repor i ytbehandlingen kan repareras med bättringslack, men det kan uppstå färgskillnader. Använd inget starkare än lacknafta om luftföroreningar har lett till kraftig nedsmutsning av beläggningen. Slipande rengöringsmedel eller kemiska rengöringsmedel som innehåller ketoner, estrar eller alkalier bör inte användas.	Rengöring: 12 (tuff: 6)
Beslag t.ex. gångjärn, handtags-kolver, beslagarm, skruvar ...	En gång om året bör alla beslag rengöras och kontrolleras, och alla rörliga bör delar smörjas med syrafri olja enligt illustrationerna i den här bruksanvisningen, som illustrerats av . Friktionsbromsar bör justeras vid behov, men aldrig smörjas. Glidskenor kan vid behov behöva sprejas med ett teflonbaserat smörjmedel t.ex. Fin Lube (använd inte vanlig mineralbaserad olja). På inåtgående dörrar bör regnskärmen smörjas med silikon en gång om året. **I tuffa miljöer, måste järndelarna kontrolleras och rengöras minst 2 gånger per år.** Observera: Korrosion är inte nödvändigtvis skadlig för beslagens funktion. Produktgarantin gäller endast vid funktionsfel och med förutsättning att ovanstående anvisningar har följts.	Rengöring och underhåll: 12 (tuff: 6)

Kvalitetsnormer för fönsterbranschen

Hos VELFAC har vi en ärlig strävan efter att våra fönster och dörrar ska leva upp till dina förväntningar. Våra höga kvalitetskrav och hela vår produktion präglas av stor omsorg om att göra allt rätt - första gången.

Som många danska fönsterproducenter är VELFAC A/S medlem i branschorganisationen VinduesIndustrien. Föreningen hette tidigare VSO och bildades 1977, bl a för att stå som en samlad organisation och värna om dansk fasadarkitektur.

VinduesIndustrien har fastställt några minimikrav på fönsters kvalitet och konstruktion till gagn för dig som användare. Samtidigt har VinduesIndustrien definierat vad du som användare bör acceptera när det gäller avvikelser i ytorna på fönster som till allra största delen består av naturmaterial: aluminium, trä och glas. Du kan läsa mer om VinduesIndustriens tekniska bestämmelser på www.vinduesindustrien.dk.

Aluminium
Enligt VinduesIndustriens bestämmelser om aluminium är fel i ytan, som inte syns utomhus på tre meters avstånd, acceptabla. Bedömningen får inte göras i direkt solsken.

Trä
Trä är ett naturmaterial som uppvisar mycket olika egenskaper. Vi ställer mycket specifika krav på våra leverantörer av karmträ för att få en träkvalitet som vi kan står för.

Vi ytbehandlar själva träet och följer de regler som utformats av VinduesIndustrien och den anslutna kontrollorganisationen DVV, Dansk Vindues Verifikation (Dansk Fönsterverifikation). Av den framgår att

- alla ytor ska vara behandlade med färg eller lack
- ytor, kanter och profileringar ska vara enhetliga i kulör och glas samt kännas släta
- eftersom trä är en naturprodukt kan det förekomma struktur- och glansvariationer, repor och andra normala trävariationer (t ex i samband med kvistar)
- trä innehåller harts. Under de första 3-4 åren kan harts tränga igenom ytbehandlingen och kristalliseras på träkarmen. Se behandling av hartsutfällning på sid. 4

VINDUES INDUSTRIEN

VinduesIndustrien är en branschorganisation, som har merparten av de danska fönstertillverkarna som medlemmar. VELFAC fönster och dörrar lever som minimum upp till kraven i VinduesIndustriens tekniska bestämmelser för DVV, som du kan läsa på: www. vinduesindustrien.dk.

Eftersom trä är en naturprodukt kan det förkeomma variationer i struktur och glans, repor och andra normala trävariationer, t ex i samband med kvistar.

DANSK VINDUES VERIFIKATION

DVV kontrollerar att de anslutna producenterna uppfyller VinduesIndustriens (Fönster-Industriens) ”Tekniska bestämmelser för DVV”. Fönster som är märkta med kvalitets-märket ”DVV”, ger konsumenten en säkerhet för att produkternas kvalitet är ok. Du kan läsa mer om DVV på www.vinduesindustrien.dk

VinduesIndustrien menar att underhållet av träkarmen bör anpassas till rådande förhållanden. Speciellt utsatta förhållanden är söderfasader med kraftigt solljus och havsluft eller vid mycket hög fuktpåverkan från rummet. Därför ska alla fönster kontrolleras årligen och eventuell synlig nedbrytning skall repareras, se sid. 4. Reparationsvägledning kan rekvireras från VELFAC Serviceavdelning.

Glasrutor
Liksom alla andra fönsterproducenter tillverkar VELFAC inte själv glasrutorna utan köper dem hos en glasproducent. Därför är vi underställda glasbranschens regler för vad som är reklamationsberättigat. För glasbranschen gäller:

Föroreningar, smuts och repor. Glas är ett naturmaterial och även med de modernaste produktionsmetoder kan det förekomma små oregelbundenheter. Föroreningar i glas samt smutspartiklar och repor i glaset på den invändiga sidan av termorutan bör accepteras när de är under en viss storlek. En fackman värderar utifrån Glasindustriens publikation ”Termoruders visuelle kvalitet”, juli 2009, om reklamationen är berättigad. (Jämför Svensk Planglasförening ”Riktlinjer för reklamationsbehandling”, november 2001).

Färgnyanser. Vanligt glas som används i termorutor uppfattas normalt som klart - men är i verkligheten grönt. Färgen reducerar genomsiktligheten. Därför kan två glasskivor av samma typ, men med olika tjocklek, uppfattas som om de har olika färgnyans - och det kan man inte göra något åt.

Termiska spänningar i glasrutan på grund av ojämn temperaturpåverkan kan orsaka karaktäristiska sprickor (självsprickor) som inte omfattas av garantin. Därför avråder vi från att

- klistra streamers, skyltar eller liknande på rutan
- måla rutan helt eller delvis
- klistra plastfilm eller solfilter på rutan
- utsätta rutan för slagskugga
- blåsa varm luft på rutan (hårtork, varmluftsfläkt eller liknande)

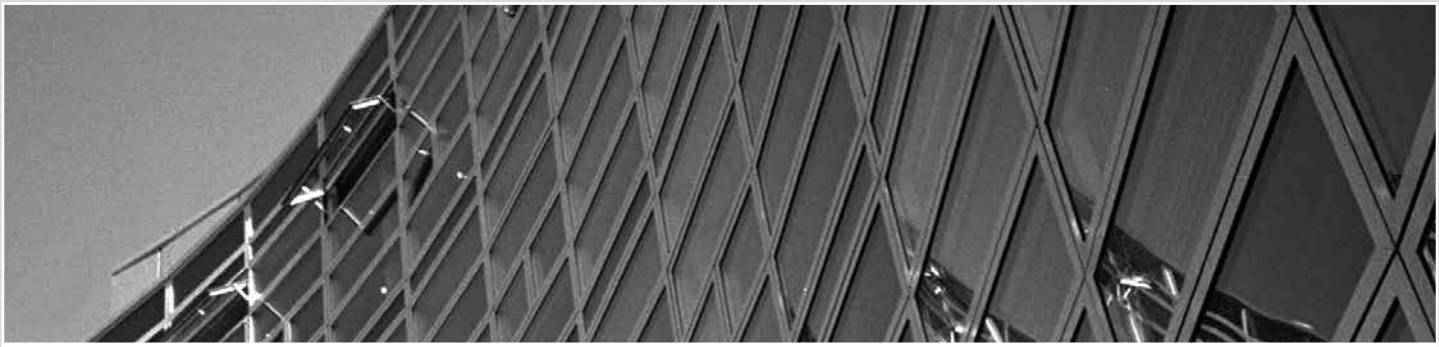

Frågor om termorutor. Här kan du läsa mer om generella regler för glasindustrin:

Svensk Planglasförening: www.svenskplanglas.se
Glasindustrien, Danmark: www.glasindustrien.org

10 års garanti - vad täcker garantin?

Garantin täcker fabrikations- och materialfel vid berättigad reklamation inom en period på 10 år från leveranstidpunkten. Reklamation bör i första hand riktas till din fönstermontör som har garantiförpliktelse gentemot dig.

Garantin täcker inte fel som beror på felaktigt montage, bristande eller otillräckligt underhåll eller felaktig hantering. Felaktigt montage kan reklameras hos fönstermontören.

Fråga oss. Om du har frågor om fönster som du inte finner svaret på här i Skötselanvisningen kan du skicka oss ett mail på www.VELFAC.se under ”Kontakt”. Du får svar inom ett par arbetsdagar. Vi får löpande hänvändelser från kunder. Här på sidan kan du läsa de 5 vanligaste frågorna - och svaren på dem.

Fråga: Jag har fått nya fönster, men de går trögt - ska det verkligen vara så?

Svar: Nej. Nya fönster ska inte gå trögt - det ska fönstermontören försäkra sig om innan han överlämnar projektet. Du bör vända dig till din montör och be honom titta på fönstren.

Fråga: Jag fick nya fönster för ett par år sedan. Nu har det uppstått gulbruna fläckar på målningen på grund av hartsutfällning - kan det vara riktigt?

Svar: Ja. Trä är en levande produkt och hartsutfällning är en naturlig följd av att välja trä. På sid. 6 kan du läsa hur man behandlar hartsutfällningar.

Fråga: Mina VELFAC fönster och dörrar är 12 år gamla, men nu har de börjat kärva - ska det verkligen vara så?

Svar: Nej, naturligtvis inte. Men det kan hända att bågen på grund av överbelastning e.d. sätter sig med tiden. Bågen kan emellertid justeras. På www.VELFAC.se finner du under Professionell / Teknisk information / Download centre en instruktion hur du själv kan justera VELFAC fönster och dörrar. Annars kan du be en hantverkare ge dig en prisuppgift på jobbet.

Fråga: Jag har just fått VELFAC fönster monterade i mitt hus och nu kan jag se att det är repor i glaset - kan det verkligen var rätt?

Svar: Kanske. I avsnittet ’’Kvalitetsnormer för fönsterbranschen’’ på sid. 9 kan du läsa om hur stora avvikelser i ytan som fönsterbranschen anser acceptabla. Om avvikelserna på glaset (karmen, bågen …) i dina fönster och dörrar faller utanför det som beskrivs där kan du vända dig till din fönstermontör som har garantiförpliktelse gentemot dig.

Fråga: Mina fönster är inte mer än några år gamla och behöver redan smörjas - kan det verkligen vara riktigt?

Svar: Ja, det kan det. När VELFAC fönster och dörrar lämnar fabriken är de smorda tillräckligt, men minimalt för att inte dra till sig damm och smuts. När gångjärnen och spanjolettens kolvar behöver rengöras och smörjas nästa gång beror på hur ofta fönstren och dörrarna öppnas, vind- och väderförhållanden i området samt årstiden.

10 ÅRS GARANTI PÅ VELFAC FÖNSTER
10 ÅR

Se närmare villkor för garantin i våra Garantibestämmelser som kan laddas ner på www.VELFAC.se under ”Ladda hem broschyrer”.

Imma på dina fönster?

Imma på insidan av glasrutan. Imma eller kondens är ett naturligt fenomen som vi inte helt kan undvika. Förenklat kan sägas att det bildas imma på rutorna därför att den varma luften inomhus kyls av mot de kallare glasrutorna. Fukten i den varma luften sätter sig på den kalla rutan som kondens. Ju mer fukt i luften och ju lägre tempreatur, ju mer kondens.

Ett fuktigt inomhusklimat är ohälsosamt, både för människor och fönster. Om kondensfukten från glasrutorna rinner ner på fönstrets trädelar kan det bildas mögelsvamp och i värsta fall uppstå rötskador på träet i fönstren. Och för dig och din familj kan ett konstant fuktigt inneklimat orsaka hosta, irriterade ögon, utslag eller allergi.

Det finns tre viktiga åtgärder som minskar risken för kondens inomhus
- vädra ordentligt 2-3 gånger om dagen i 5-10 minuter
- ha värmen på så att temperaturen ligger på 20-22° C hela dygnet
- sörj för god luftcirkulation i alla rum

Imma på utsidan av glasrutan. Under natten och morgonen kan det bildas imma på utsidan av energirutor med särskilt god isoleringsförmåga. Från energimässig synpunkt är det ett positivt problem - och imman försvinner när utomhustemperaturen ökar under förmiddagen.

Utvändig kondens är fullständigt ofarligt och stör bara utsikten. Kondens mellan de två glasrutorna. Om du upptäcker att det bildas kondens mellan glasen i en termoruta/energiruta är rutan punkterad och ska bytas ut.

Här kan du få goda råd och mer information om kondens

Astma- och Allergiförbundet www.astmaoallergiforbundet.se	**Konsumentverket/KO** www.konsumentverket.se	**Statens Provnings- o Forskningsinstitut** www.sp.se

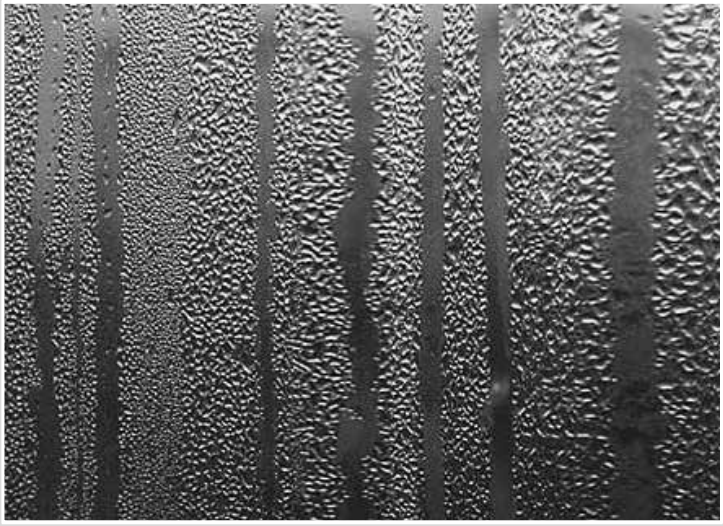

Visste du ...
- att i nybyggda hus måste man under det första året vädra mera än i äldre hus - och att det gäller även vid om- och tillbyggnad
- att en vuxen person eller en medelstor hund avger ca 2 liter vatten per dygn. Fukten luftas ut vid vädring
- att krukväxter avger mycket fukt
- att fuktproblemen ökar när rumsteperaturen sänks - och försvinner när temperaturen höjs. Även en kortvarig sänkning av temperaturen om natten kan ge kondens på rutorna.

Om det plötsligt uppstår imma på dina fönster kan det bero på
- att du har bytt till nya fönster som är helt täta
- att du har bytt till golvvärme i stället för radiatorer
- att du har fått nya gardiner som är av tjockare material eller som täcker mera av fönstret
- byggfukt från nybyggnation; torkningsfasen kan vara så lång som ett år
- årstiden - eftersom kondensbildningen är besvärligast under vinterhalvåret.

Vilken typ av fönster har du?

Vi frågar därför att du behöver veta vilken typ av fönster du har, när du ska sätta dig in i hur dina fönster fungerar. Avsätt därför några minuter på att konstatera vilket fönstersystem du har.

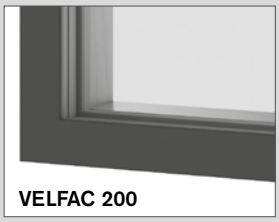

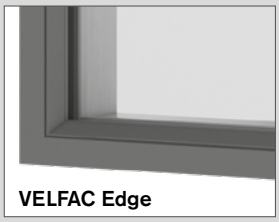

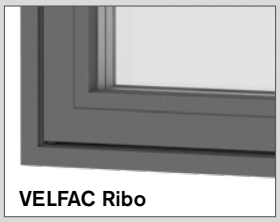

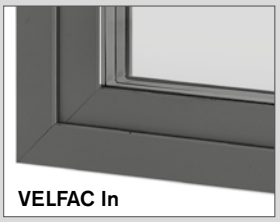

VELFAC 200 fönster är tillverkade med en mycket smal bågprofil utvändigt. Bågen är tillverkad av aluminium. Glaslisten sitter invändigt.

VELFAC Edge har en mycket smal bågprofil med utvändig kant. Bågen är tillverkad av aluminium. Glaslisten sitter invändigt

VELFAC Ribo trä är ett vanligt träfönster med utvändig glaslist.

VELFAC Ribo alu är ett träfönster med en aluminiumprofil som satts på utvändigt.

VELFAC Classic är en modern version av det klassiska fönstret med kittfals.

VELFAC In fönster och terrassdörr öppnas inåt.

Fackuttryck - fönster och dörrar

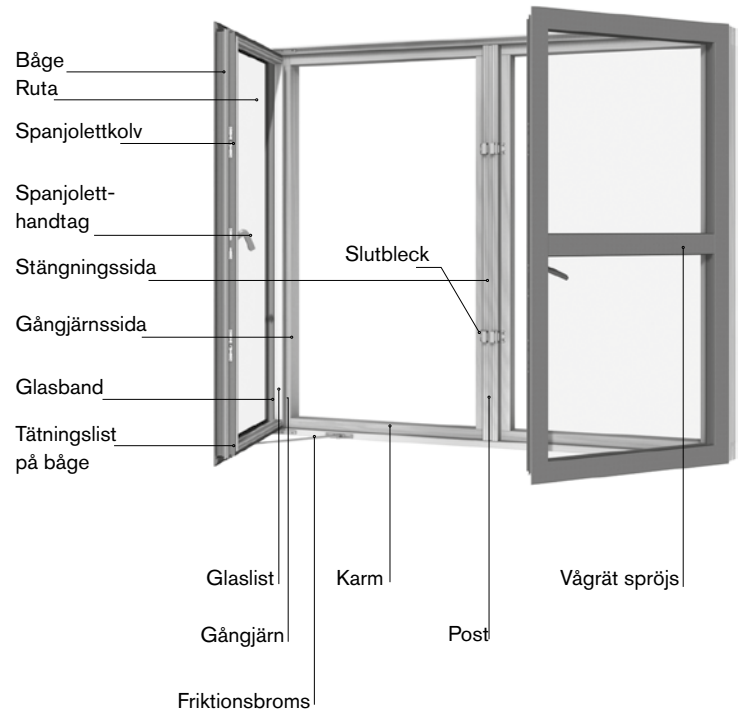

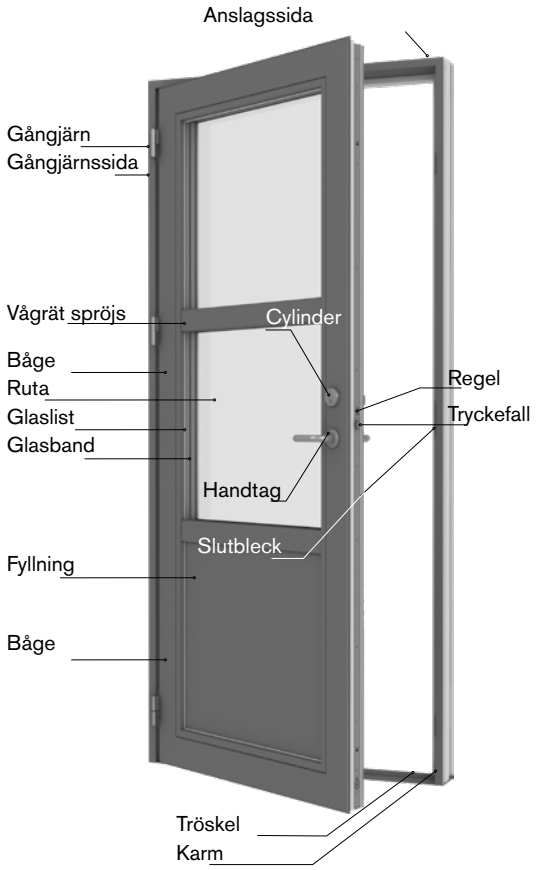

VELFAC 200 + Edge Toppstyrt fönster

Fönstret öppnas genom att handtaget vrids upp i lodrätt läge och fönsterbågen skjuts utåt. Fönstret öppnas nertill och ju mera det skjuts ut, ju större blir ventilationsspalten upptill.

Justera friktionsbromsen genom att vrida friktionsskruvarna i båda sidor på fönstret med en 4 mm insexnyckel (1). Det är viktigt att skruvarna är lika hårt åtdragna i båda sidor - annars kan bågen bli skev.

Skötsel. Glidskenorna hålls fria från damm och smuts med en trasa (2). De bör inte smörjas eftersom det drar till sig ytterligare smuts.

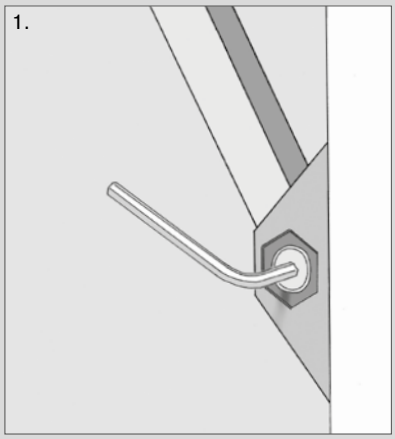

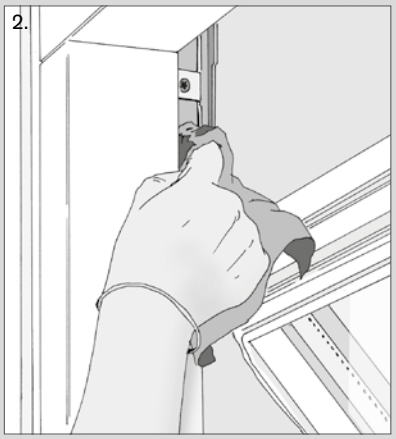

VELFAC 200 + Edge Topphängt fönster

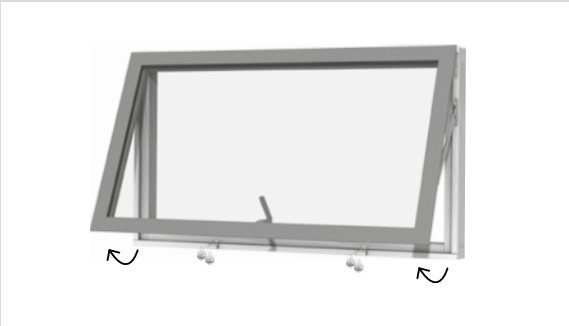

Fönstret öppnas genom att handtaget vrids upp i lodrätt läge och fönsterbågen skjuts utåt.

Om fönstret är monterat som brandräddningsöppning hålls det i fullt öppet läge fast av en spärr i vänster sida (1). Innan bågen kan stängas igen måste spärren lyftas av haken.

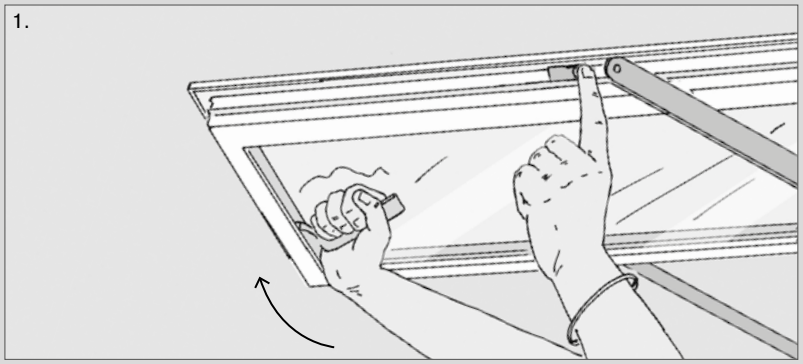

VELFAC 200 + Edge Sidohängt fönster

Tvåluftsfönster

Fönstret öppnas genom att handtaget vrids upp till vågrätt läge och bågen skjuts utåt. Fönstret kan öppnas 90° och är försett med friktionsbroms. Fönstret stängs genom att bågen dras in mot karmen och handtaget vrids ner till lodrätt läge.

Tvåluftsfönster kan vara försett med olika typer av poster - se mera på sid. 37.

F**riktionsbromsen** justeras genom att skruven på över- och/eller undersidan av fönstret vrids med en 4 mm insexnyckel (1).

Skötsel. Har fönstret friktionsbroms ska du hålla glidskenorna rena från damm och smuts, t ex med en trasa (2). De bör inte smörjas eftersom det samlar mera smuts. Gångjärnen smörjes med en syrafri olja, samtidigt som du öppnar och stänger fönstret för att oljan ska tränga in ordentligt i gångjärnen (3).

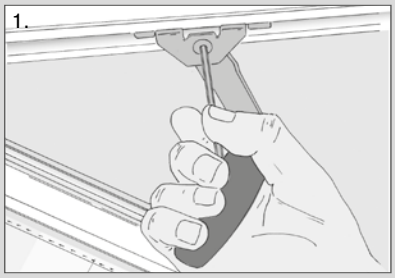

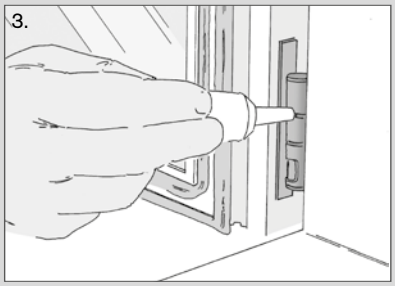

VELFAC 200 + Edge Sidostyrt fönster

Fönstret öppnas genom att handtaget vrids upp till vågrätt läge. Fönsterbågen skjuts sedan utåt.

Friktionsbromsen justeras genom att skruven på översidan av fönsterbågan vrids med en 4 mm insexnyckel (1).

Putsning. När fönstret öppnas 90° uppstår en putsningsöppning på ”gångjärnssidan”. Utsidan av glaset kan nu putsas inifrån.

Skötsel. Glidskenorna hålls rena från damm och smuts, t ex med en trasa (2+3). Glidskenorna ska sprayas med en teflonbaserad smörjolja t.ex. Fin Lube eller motsvarande minst en gång om året, (aldrig vanlig smörjolja!)

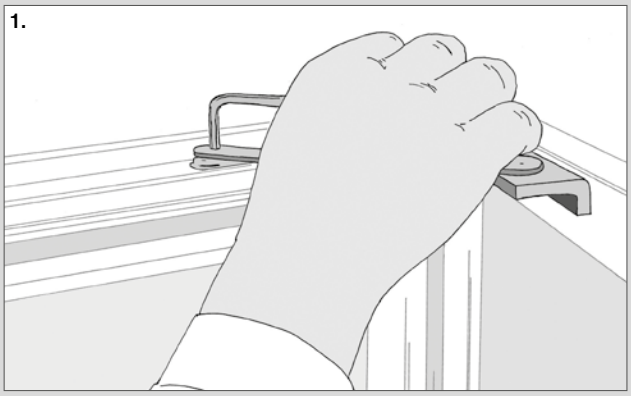

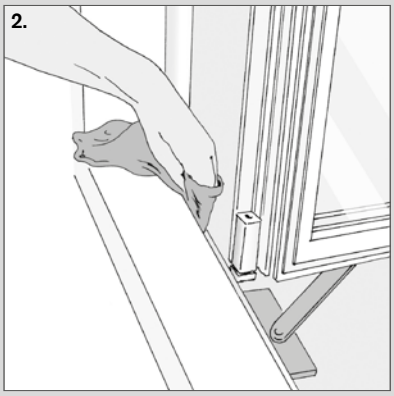

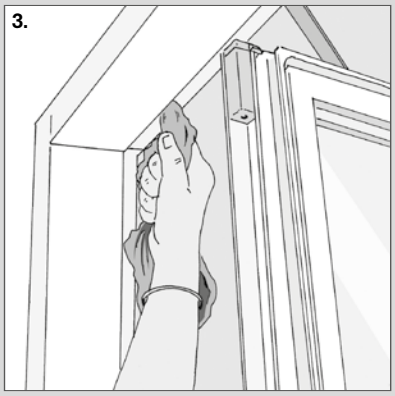

VELFAC 200 + Edge Fast fönster

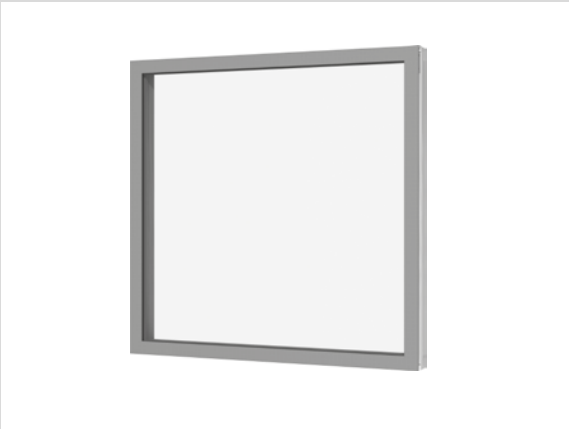

Fönstret kan inte öppnas och behöver därför varken smörjas eller justeras.

Om du hellre vill ha ett fönster som du kan öppna, kan ett fast fönster som regel byggas om till ett öppningsbart fönster. Kontakta VELFAC Serviceavdelning för mer information.

VELFAC 200 + Edge Vändbart fönster

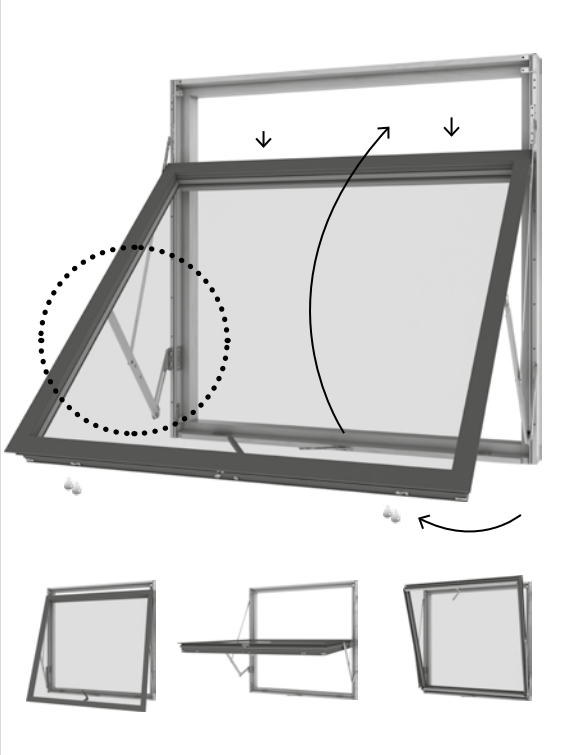

Fönstret öppnas genom att handtaget vrids upp till vågrätt läge. Fönsterbågen skjuts sedan utåt. En öppningsspärr begränsar öppningen till 5-10cm. Lägg märke till om ditt vändbart fönster har böjd eller like vändbeslag

Putsning av den utvändiga sidan kan göras inifrån. Öppna fönstret så mycket att öppningsspärren aktiveras. Dra fönstret en aning mot dig så att beslagen inte spänner - och lossa öppningsspärren (1).
OBS: Öppningsspärren har en låsfunktion (den röda låsplattan), den ska vara låst uppåt i samband med fönsterputsning (5).

Skjut därefter fönstret utåt - LUTA DIG INTE UT. Ta tag om fönstrets överkant med båda händer och tryck den lätt nedåt. Vändningen är avslutad först när putssäkringen har hakat i (2+3). Kontrollera att bågen sitter fast innan du börjar putsa fönstret.

När du har putsat fönstret lossar du putssäkringarna (2+3):
Dra fönstret en aning mot dig och lossa säkringen med siffran 1 först, dra sedan bågen lite uppåt och förbi säkring 1. Frigör därefter säkringen med siffran 2 på samma sätt.

Nu svänger du fönstret utat genom att trycka handen lätt mot bågen uptill. Ta tag om nederkanten och för den lätt uppåt tills du når handtaget - LUTA DIG INTE UT. När fönstret stängs hakar öppningsspärren automatiskt i igen.

Skötsel. Glidskenor hålls rena från damm och smuts, t ex med en trasa (4). Glidskenorna ska sprayas med en **teflonbaserad** smörjolja t.ex. Fin Lube minst en gång om året, (aldrig vanlig smörjolja!)

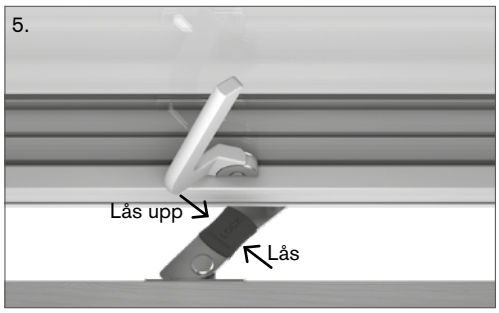

Låst i ventilationsläge. Öppningsspärren kan låsas i ventilationsläge genom att skjuta den röda låsplattan tills man hör ett klick.

OBS: Öppningsspärren får vara ulåsat när fönstret ska vändas i putsläge.

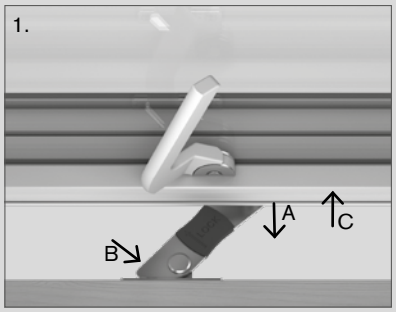

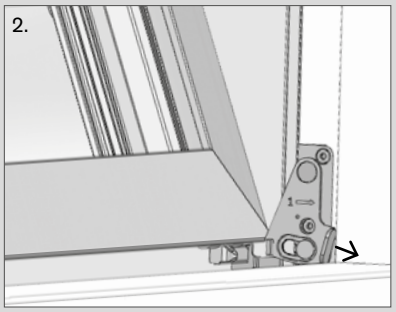

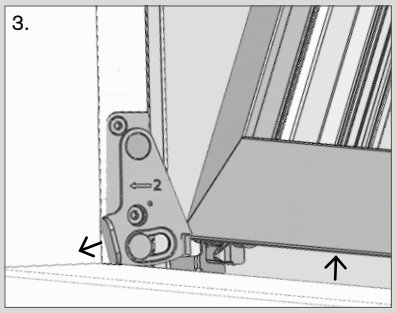

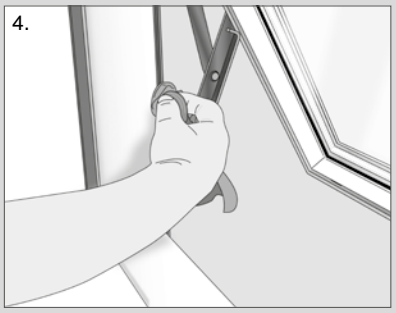

VELFAC 200 + Edge Vändbart fönster

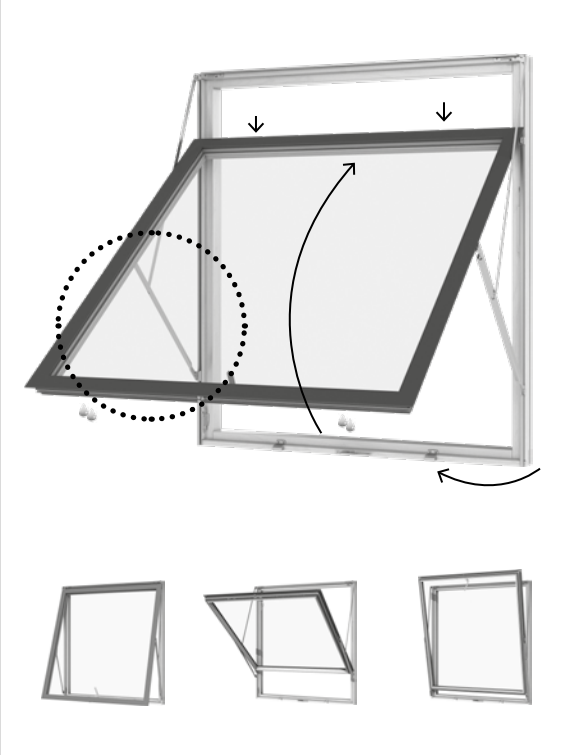

Fönstret öppnas genom att handtaget vrids upp i lodrätt läge och fönsterbågen skjuts utåt. En öppningsspärr begränsar öppningen till 5-10cm. Lägg märke till om ditt vändbart fönster har böjd eller like vändbeslag

Putsning av den utvändiga sidan kan göras inifrån. Öppna fönstret så mycket att öppningsspärren aktiveras. Dra fönstret en aning mot dig så att beslagen inte spänner - och lossa öppningsspärren (1).
OBS: Öppningsspärren har en låsfunktion (den röda låsplattan), den ska vara låst uppåt i samband med fönsterputsning (5).

Skjut därefter fönstret utåt - LUTA DIG INTE UT. Ta tag om fönstrets överkant med båda händer och tryck den lätt nedåt. Vändningen är avslutad först när putssäkringen har hakat i, i båda sidorna (2). Stora fönster har en manuell putssäkring i vänster sida. Dra ut den och haka fast den på bågen (3). Kontrollera att bågen sitter fast innan du börjar putsa fönstret.

När du har putsat fönstret lossar du eventuell manuell putssäkring (3) och putssäkringarna (2). Dra fönstret en aning mot dig och lossa först säkringen i vänster sida, dra sedan bågen lite uppåt och förbi säkring. Frigör därefter säkringen i höger sida på samma sätt.

Nu svänger du fönstret utat genom att trycka handen lätt mot bågen uptill. Ta tag om nederkanten och för den lätt uppåt tills du når handtaget - LUTA DIG INTE UT. När fönstret stängs hakar öppningsspärren automatiskt i igen.

Skötsel. Glidskenor hålls rena från damm och smuts, t ex med en trasa (4). Glidskenorna ska sprayas med en **teflonbaserad** smörjolja t.ex. Fin Lube minst en gång om året, (aldrig vanlig smörjolja!)

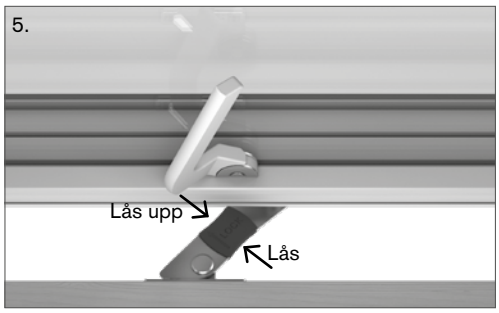

Låst i ventilationsläge. Öppningsspärren kan låsas i ventilationsläge genom att skjuta den röda låsplattan tills man hör ett klick.

OBS: Öppningsspärren får vara ulåsat när fönstret ska vändas i putsläge.

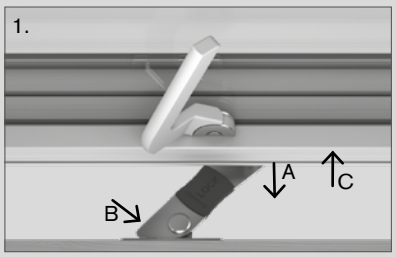

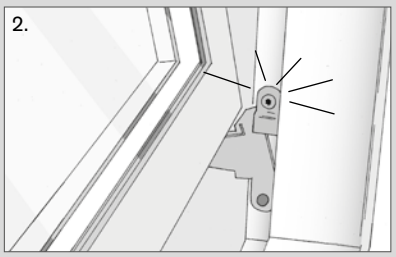

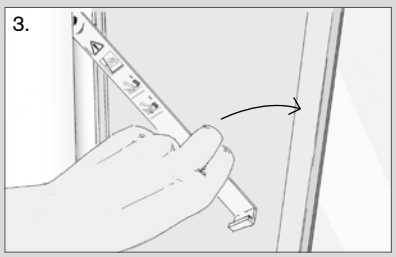

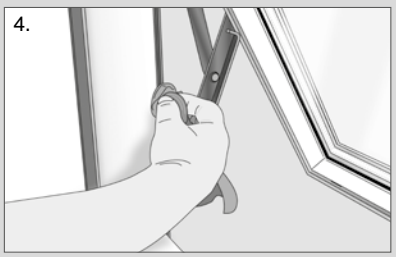

VELFAC 200 + Edge Fönsterdörr

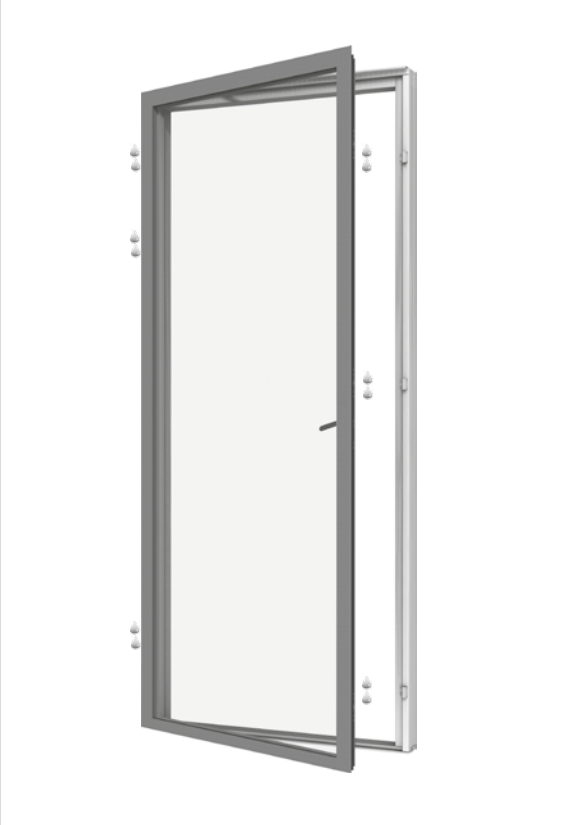

Terrassdörren öppnas genom att handtaget vrids upp till vågrätt läge och dörren skjuts utåt. Dörren kan öppnas upp till 90° och är försedd med friktionsbroms. Dörren kan också fås med möjlighet att öppna upp till 180°, men har då ingen friktionsbroms. Dörren stängs genom att den dras in mot karmen och handtaget fälls ner till lodrätt läge.

Tvåluftsdörrar är försedda med gående eller fast post. Se mera om dessa på sid. 37.

Skötsel. Är dörren försedd med friktionsbroms ska glidskenorna hållas rena från damm och smuts, t ex med en trasa (1). Skenorna bör inte smörjas eftersom det samlar mera smuts. Gångjärnen smörjes med en syrafri olja, samtidigt som du öppnar och stänger dörren för att oljan ska tränga in ordentligt (2).

Friktionsbromsen justeras genom att skruven på översidan av terrassdörren vrids med en 4 mm insexnyckel (3).

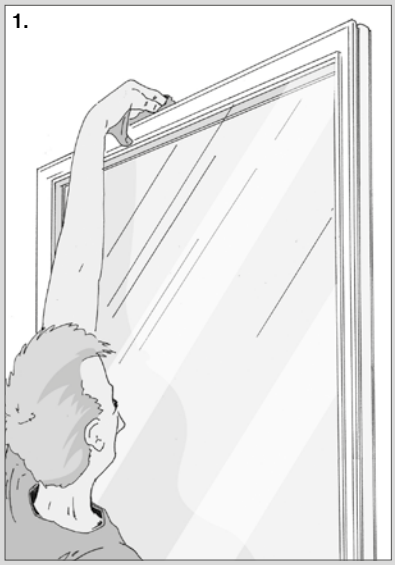

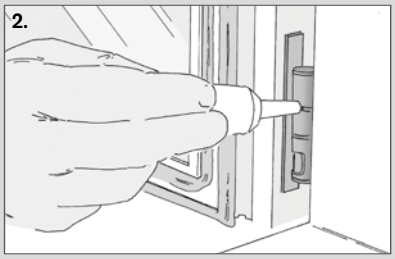

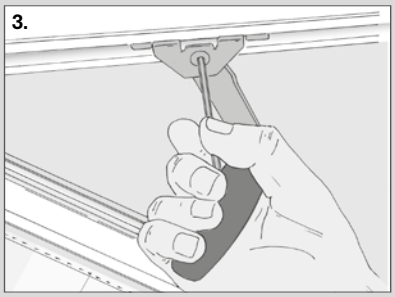

VELFAC 200 + Edge Skjutdörr

Skjutdörren öppnas genom att de två handtagen vrids upp till nästan vågrätt läge. Därefter skjuts dörren först ut ca 10cm och sedan åt sidan. Du stänger skjutdörren igen genom att låta den glida tillbaka framför öppningen helt och sedan dra den in mot karmen med hjälp av handtagen. Vrid till sist ner handtaget till lodrätt läge.

Dubbel skjutdörrar är försedda med gående post. Se mera om dessa på sid. 37.

Skötsel. Skenorna borstas regelbundet rena från smuts med en mjuk borste (1). Om den främre ''vagnen'' - det synliga beslag som glider i skenan framför själva dörren ser ut som bild 2 nedan, må den smörjas med en syrafri olja (2). Ser den ut som bild 3 är vagnen täckt av en bricka, dessa modeller är smörningfria (3).

En justering är ganska avancerad och bör överlåtas till fackman. Av den anledningen ges ingen beskrivning på justering här. Information om justering kan du hitta i vår Montageväglednin som kan laddas ner på www.VELFAC.se/Professionell/produkt-katalog/download.

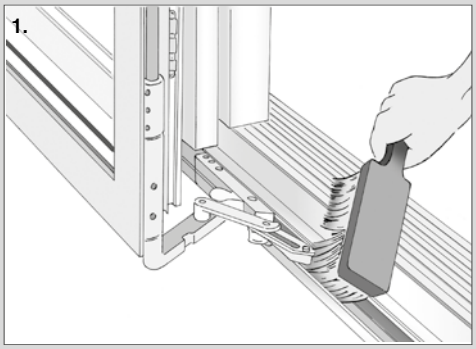

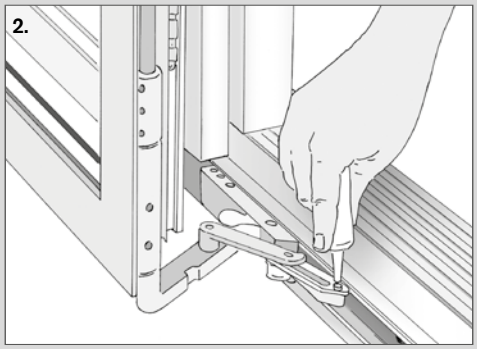

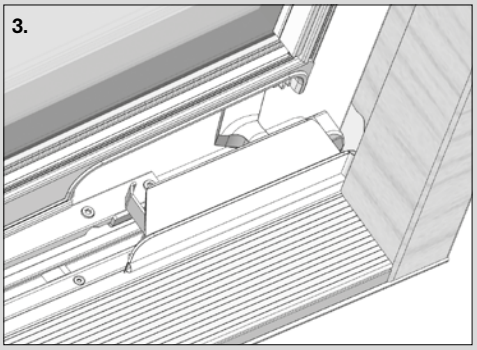

Handtag och el-motor till VELFAC 200 + Edge fönster, fönsterdörrar och skjutdörrar

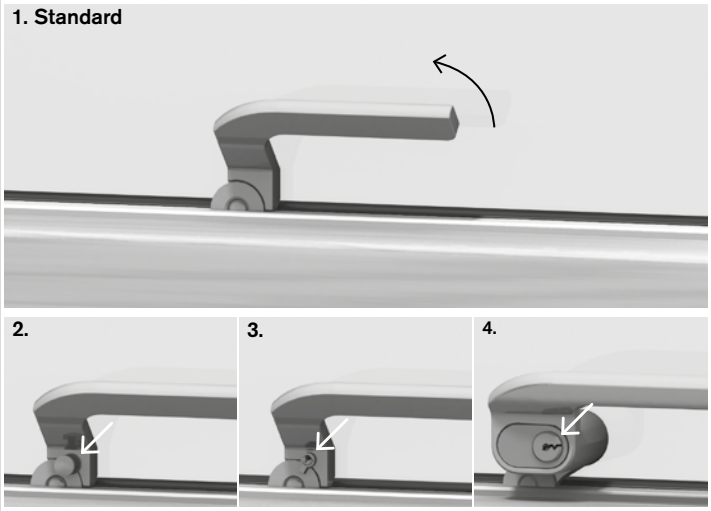

- 1. **Spanjoletten** vrids 60° varefter fönstret kan öppnas Ett **ventilationsläge** är inbyggt i handtaget: vrid handtaget 60°, skjut ut fönstret ca 1cm och stäng handtaget.
- **2. Spanjolett med barnsäkring** kan bara öppnas om knappen under handtaget trycks in samtidigt som handtaget vrids. Barnsäkringen slår automatiskt till när fönstret stängs.
- **3. Spanjolett med lås** kan låsas med en liten, löstagbar nyckel.
- **4. Spanjolett för cylinderlås** kan låsas med en systemnyckel som kan ingå i husets huvudnyckelsystem.

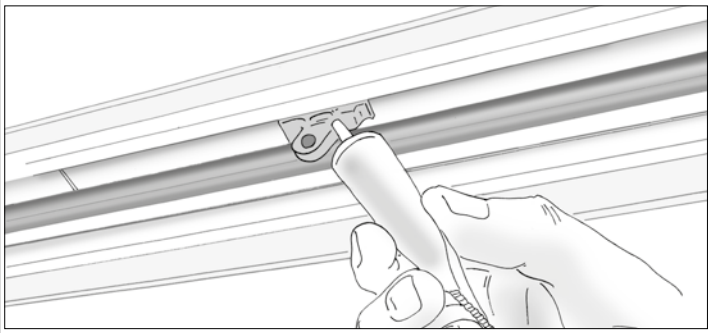

- **Skötsel.** Smörja spanjolettens kolvar med en syrafri olja, samtidigt som du rör på delarna så att oljan tränger in ordentligt.

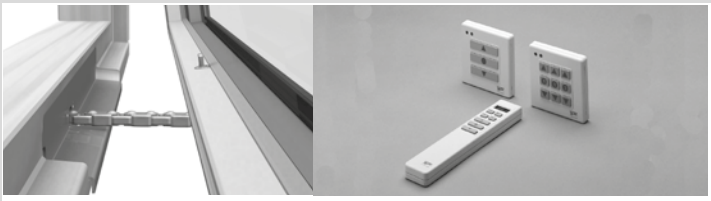

- **El-motor** betjänas via en panel på väggen eller med fjärrkontroll. Fönstret öppnas med pil-upp-knapp och stängs med pil-ned-knapp. Fjärrkontrollen finns i två versioner: Fönstet rör sig 1) medan knappen hålls nere, eller 2) vid ett kort tryck på knappen och stopp med knappen i mitten. El-motorns kedja ska hållas ren.

Säkringar och tillbehör till VELFAC 200 + Edge fönster, fönsterdörrar och skjutdörrar

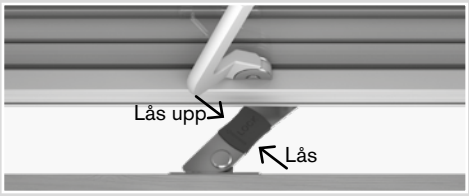

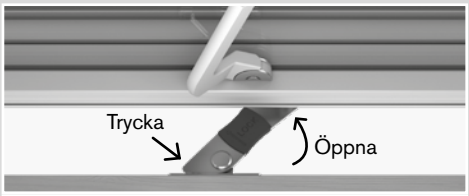

Öppningsspärren säkrar, at fönstret kan öppnas ca 10cm för ventilation.
I ventilationsläge. För att låsa fönstret i ventilationsläge skjuts den röda låsplattan utåt tills man hör ett klick. Innan du kan stänga fönstret, skjut då den röda låsplatten inåt (låst upp).
Till putsläge. För att öppna fönstret helt, drar du fönstret lite inåt, så att spärren inte kläms, trycker på spärren så att den svänger lite utåt, mendan fönstret öppnas.

Friskluftsventilen är inbyggd i karmen och gör det möjligt att vädra utan att öppna fönstret. Du öppnar ventilen genom att trycka till med fingret på markeringen i ena eller båda sidorna på ventilen.

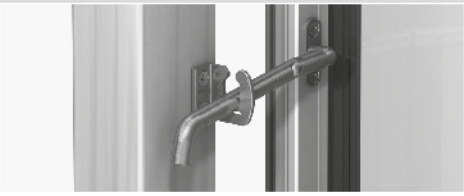

PN-säkringen gör det svårt för objudna gäster att tränga sig in även om fönstret står på glänt.

När fönstret öppnas lyfts beslaget och sätts i önskat hack. Innan fönstret stängs ska beslaget lyftas upp ur haken.

Om du vill öppna fönstret helt fäller du upp beslaget till lodrätt läge innan du öppnar fönstret.

OBS: Det är inte säkert att ditt försäkringsbolag täcker inbrott som begås genom ett fönster som är uppställt med PN-säkring.

Friktionsbromsen håller det öppna fönstret i valfritt ventilationsläge vid normala väderförhållanden. Om det blåser mycket är det bättre att använda ventilationsläget som är inbyggt i handtaget (se s. 19).

Friktionsbromsen, som kan sitta både upptill och nertill, är justerad från fabriken så att den passar fönstrets storlek. Tycker du att fönstret går för trögt eller för lätt kan du justera bromsen (se under den aktuella fönstertypen).

Stormkroken är monterad på träkarmen och hakas i en ögla på fönsterbågen.

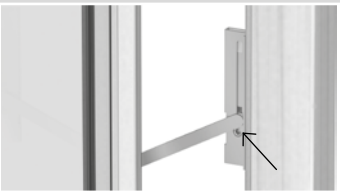

Låsbar öppningsbegränsar begränsar öppningen av fönstret till 1,5-10cm. I samband med t ex rengöring kan den begränsaren tillfälligt kopplas ur: öppna fönstret så mycket det går, vrid skruven i fönstret 90° motsols med en 5 mm insexnyckel. Skjut nu ut beslaget ur glidskenan.

Efter avslutad rengöring skjuts beslaget på plats i glidskenan och insexnyckeln vrids igen. Glidskenan bör rengöras med jämna mellanrum.

Tilläggsbågar till VELFAC 200 + Edge fönster

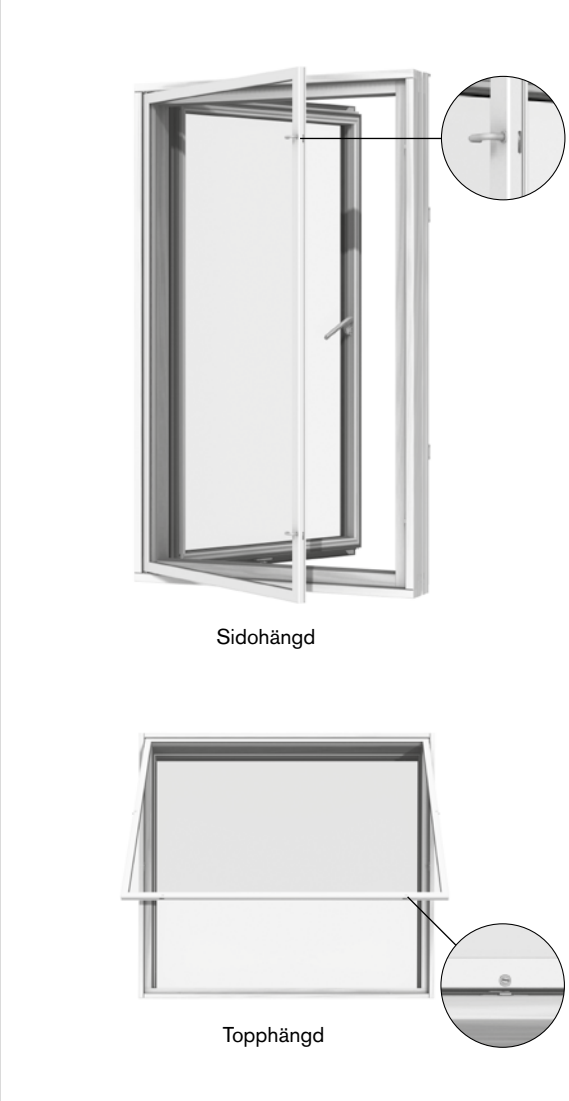

Tilläggsbågar minskar bullerstörningar avsevärt och ökar fönstrets isoleringsförmåga betydligt. Tilläggsbågarna kan vara sidohängda eller topphängda och kan stängas med handtag eller skruvar, beroende på om bågarna ska kunna öppnas dagligen eller endast vid rengöring.

Tilläggsbågen öppnas genom att handtagen vrids eller att skruvarna lossas med en skruvmejsel, varefter bågen dras inåt. Den sidohängda bågen kan stå öppen i samband med vädring eller rengöring.
Den topphängda bör endast öppnas vid rengöring och skall då av säkerhetsskäl monteras av.

Avmontering av topphängd tilläggsbåge: Håll in gångjärnstappen på höger sida av bågen med en skruvmejsel medan bågen fälls undan från karmen (1).

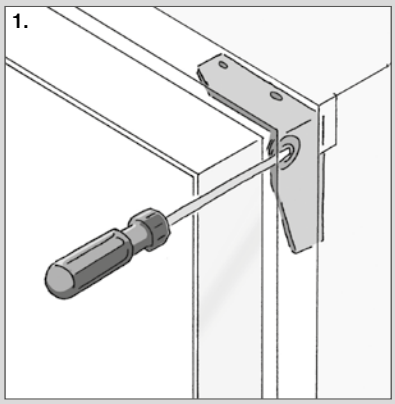

VELFAC Classic Toppstyrt fönster

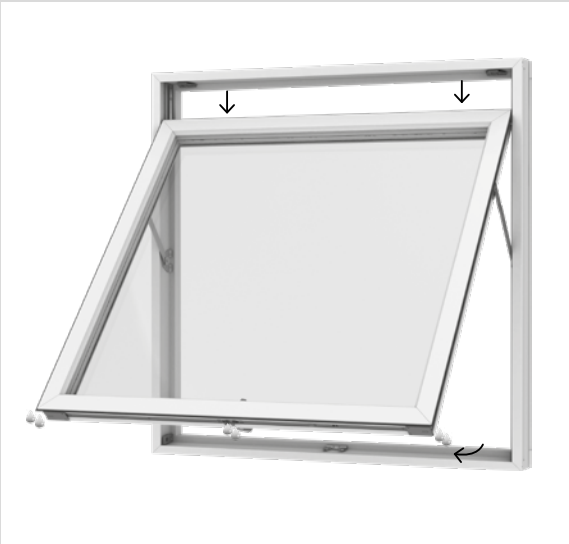

Fönstret öppnas genom att handtaget vrids upp i lodrätt läge och fönsterbågen skjuts utåt. Fönstret öppnas nertill och ju mera det skjuts ut, ju större blir ventilationsspalten upptill.

Justera friktionsbromsen genom att vrida friktionsskruvarna i båda sidor på fönstret med en 4 mm insexnyckel (1). Det är viktigt att skruvarna är lika hårt åtdragna i båda sidor - annars kan bågen bli skev.

Justering. Om det uppstår ett behov av att justera bågens placering i karmen, görs det enkelt genom att skruva på justeringsskruven som finns i båda sidor på fönstret (2) med en 5 mm insexnyckel.

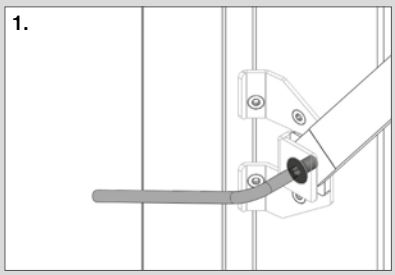

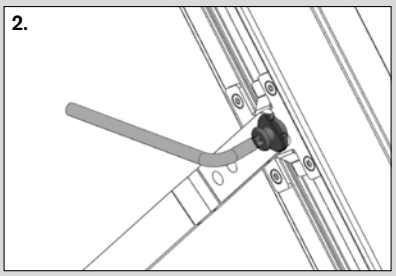

VELFAC Classic Fast fönster utan eller med båge

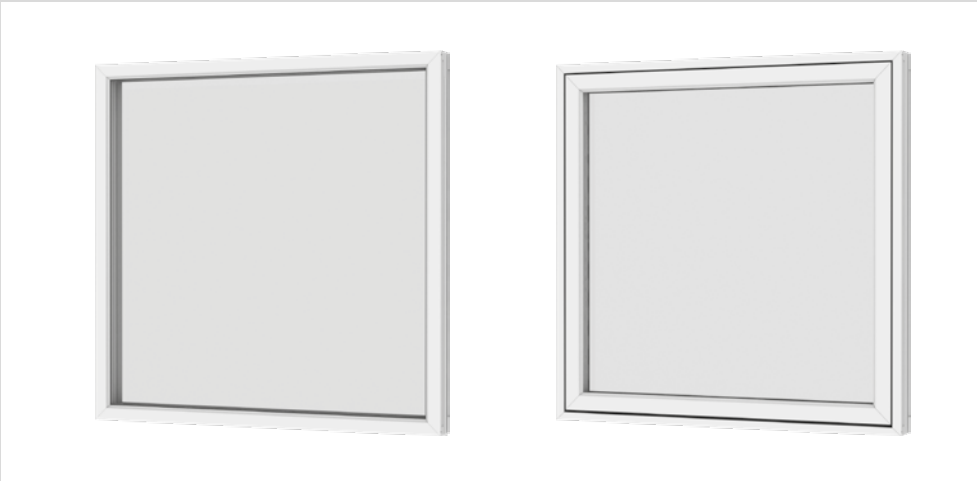

Fönstret kan inte öppnas och behöver därför varken smörjas eller justeras.

VELFAC Classic Sidohängt fönster

Om fönstret dit är försett med fönsterlås, fälls de uppåt och lyfts av krokarna. Fönstret kan öppnas 90° och är försett med stormkrok, stormjärn eller friktionsbroms til at fixera fönstret i öppen position.

Är ditt fönster försett med spanjoletthandtag, öppnas fönstret genom att handtaget vrids upp till vågrätt läge. Fönsterbågen skjuts sedan utåt. Fönstret kan öppnas 90° och genom att handtaget vrids nedåt, kan fönstret hållas fast i öppet läge.

Tvåluftsfönster kan vara försett med olika typer av poster - se mera på sid. 37.

Justering. Skulle det uppstå ett behov av att justera bågens placering i karmen, kan den justeras i höjdled genom att skruva på justeringsskruven på undersidan av det nedersta gångjärnet med en 5 mm insexnyckel (3). Justeringen i sidled görs genom att skruva på de 2 skruvarna i gångjärnen åt höger eller vänster efter behov med en 5 mm insexnyckel (4).
OBS: Skruva lika mycket på skruvarna i beslaget, så att beslaget inte vrids skevt.

Skötsel. Vi rekommenderar att du ca en gång om året smörjer gångjärnen med en syrafri olja, samtidigt som du öppnar och stänger fönstret för att oljan ska tränga in ordentligt i gångjärnen.

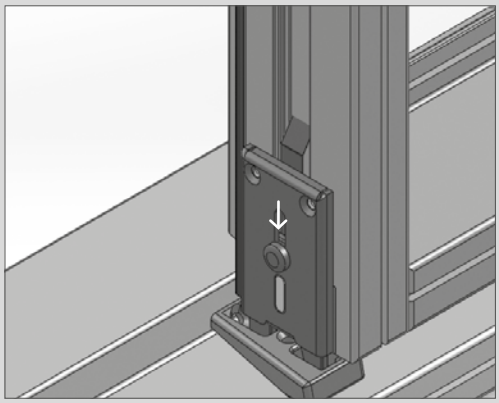

Låst i fönsterputsläge. I 2-lufts fönster med fönsterlås og gående post låses båge 1 i fönsterputsläge med hjälp av en putssäkring - tryck ner knappen, så att beslaget går i greppet.

I fönster med **spanjoletthandtag och gående post** kan båge 1 låsas i fönsterputsläge med hjälp av handtaget.

OBS: Kontrollera att bågen sitter fast innan du börjar putsa fönstret.

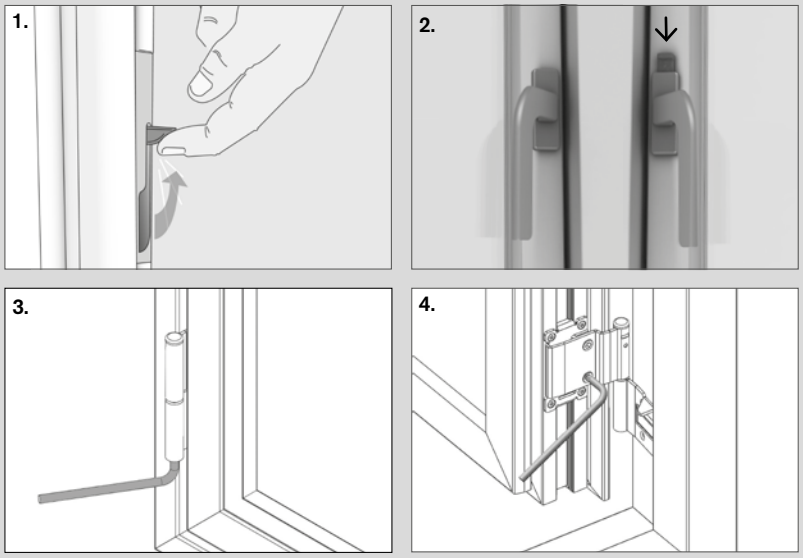

VELFAC Classic Sidostyrt fönster

Fönstret öppnas genom att handtaget vrids upp till vågrätt läge. Fönsterbågen skjuts sedan utåt. Är ditt fönster försett med fönsterlås, fälls de uppåt och lyfts av krokarna. Fönstret kan öppnas upp till 90°.

Fönstret stängs genom att dra fönsterbågen in mot karmen och handtaget fälls ner till lodrätt läge – eller genom att lyfta upp hakarna på kroken och vippa dem nedåt.

Putsning. När fönstret öppnas 85° uppstår en putsningsöppning på ”gångjärnssidan”. Utsidan av glaset kan nu putsas inifrån.

Skötsel. Glidskenorna hålls rena från damm och smuts, t ex med en trasa (1+2). Glidskenorna ska sprayas med en teflonbaserad smörjolja t.ex. Fin Lube eller motsvarande minst en gång om året, (aldrig vanlig smörjolja!)

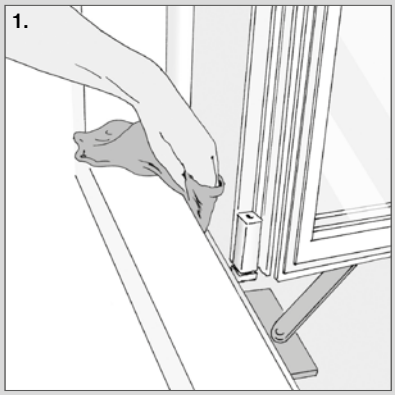

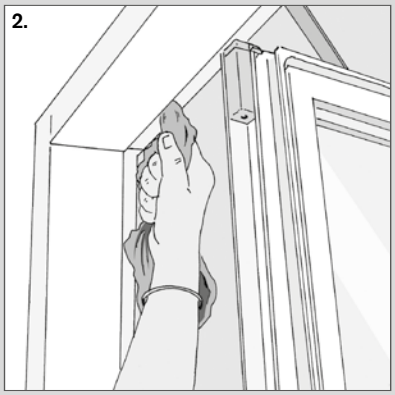

VELFAC Classic Sidovändbart fönster

Fönstret öppnas genom att handtaget vrids upp till vågrätt läge. Fönsterbågen skjuts sedan utåt. Är ditt fönster försett med fönsterlås, fälls de uppåt och lyfts av krokarna.

Fönstret stängs genom att dra fönsterbågen in mot karmen och handtaget fälls ner till lodrätt läge - eller genom att lyfta upp hakarna på kroken och vippa dem nedåt.

Putsning av den utvändiga sidan kan göras inifrån. Öppna fönstret och skjut det utåt tills det låser i ventilationsläge, ca. 30°. Dra fönstret en aning mot dig så att beslagen inte spänner - och skjut säkringen utåt (1). Vrid nu fönstret så att det vänds helt – LUTA DIG INTE UT. Vändningen är avslutad först när putssäkringen har hakat i (2). Kontrollera att bågen sitter fast innan du börjar putsa fönstret.

När du har putsat fönstret lossar du först putssäkringen, därefter ventilationsinställningsbeslaget genom att dra fönstret en aning mot dig så att beslagen inte spänner - och skjuta säkringen utåt (2 + 1).
Vrid runt fönstret helt, tills du når handtaget - LUTA DIG INTE UT. När fönstret stängs hakar säkringarna automatiskt i igen.

Skötsel. Glidskenorna hålls rena från damm och smuts, t ex med en trasa (3). Alla beslagsdelar ska sprayas med en teflonbaserad smörjolja t.ex. Fin Lube eller motsvarande minst en gång om året, (aldrig vanlig smörjolja!)

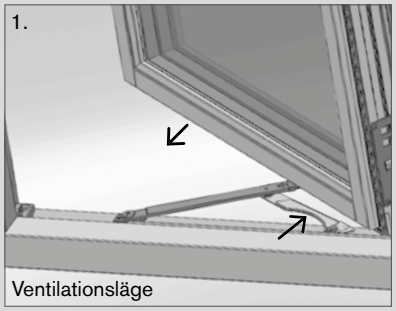

Ventilationsläge

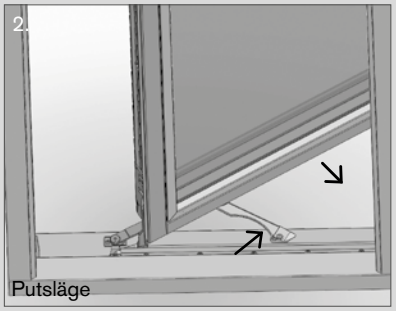

Putsläge

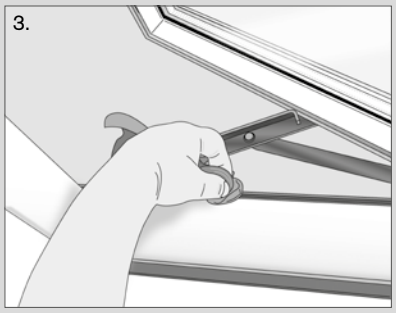

VELFAC Classic Vändbart fönster

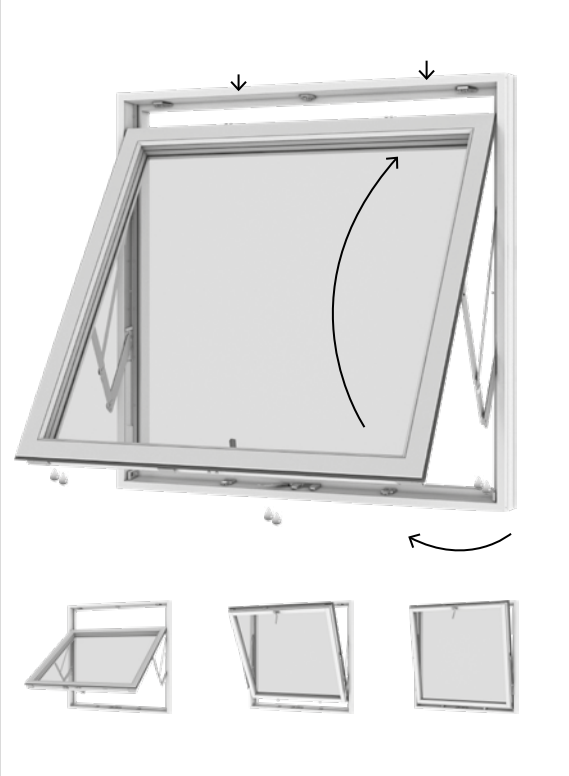

Fönstret öppnas genom att handtaget vrids upp i lodrätt läge och fönsterbågen skjuts utåt. En öppningsspärr begränsar öppningen till 5-10cm.

Putsning av den utvändiga sidan kan göras inifrån. Öppna fönstret så mycket att öppningsspärren aktiveras. Dra fönstret en aning mot dig så att beslagen inte spänner - och lossa öppningsspärren (1). Skjut därefter fönstret utåt - LUTA DIG INTE UT. Ta tag om fönstrets överkant med båda händer och tryck den lätt nedåt. Vändningen är avslutad först när putssäkringen har hakat i (2). Kontrollera att bågen sitter fast innan du börjar putsa fönstret.

När du har putsat fönstret lossar du putssäkringarna (3) som sitter 10–15 cm från fönstrets vänstra hörn. Dra fönstret en aning mot dig så att beslagen inte spänner. Låt ett finger glida in under fönsterbågen och vippa upp putssäkringen. Håll säkringen uppe och skjut fönstret ca 5 cm uppåt, så beslaget släpper. Ta tag om nederkanten och för den lätt uppåt tills du når handtaget - LUTA DIG INTE UT. När fönstret stängs hakar öppningsspärren automatiskt i igen.

Skötsel. Friktionsbromsens glidskenor ska hållas rena från damm och smuts, t ex med en trasa (4).Glidskenorna ska sprayas med en teflonbaserad smörjolja t.ex. Fin Lube eller motsvarande minst en gång om året, (aldrig vanlig smörjolja!)

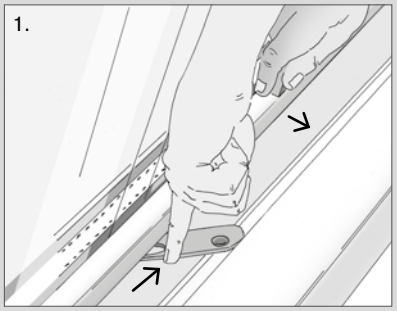

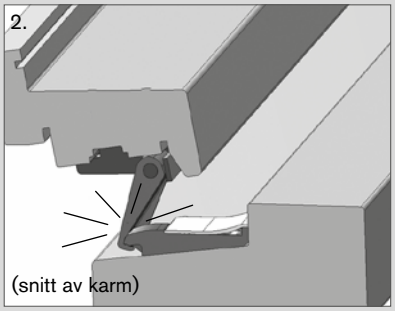

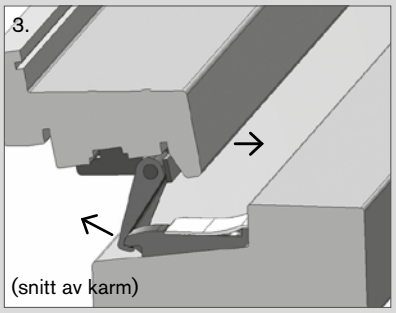

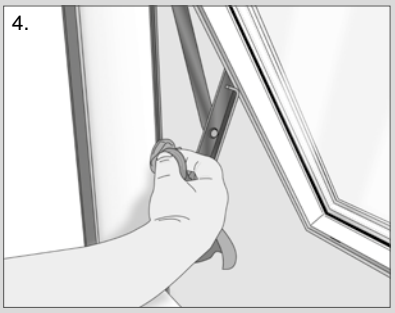

VELFAC Classic Fönsterdörr

Fönsterdörren öppnas genom att handtaget vrids upp till vågrätt läge och dörren skjuts utåt. Dörren kan öppnas upp till 90°.

Dörren är försedd med handtagsstyrd broms: Öppna terassdörren så mycket du vill och vrid handtaget till lodrätt läge för att aktivera bromsen.

Dörren stängs genom att vrid handtaget til vågrätt för att frigöra bromsen, dra dörran in mot karmen och vrid ner handtaget till lodrätt läge.

Tvåluftsdörrar är försedda med gående post. Se mera om dessa på sid. 37.

Justering. Skulle det uppstå ett behov av att justera bågens placering i karmen, kan den justeras i höjdled genom att skruva på justeringsskruven på undersidan av det nedersta gångjärnet med en 5 mm insexnyckel (1).

Justeringen i sidled görs genom att skruva på de 2 skruvarna i gångjärnen åt höger eller vänster efter behov med en 5 mm insexnyckel (2). **OBS**: Skruva lika mycket på skruvarna i beslaget, så att beslaget inte vrids skevt.

Skötsel. Vi rekommenderar att du minst en gång om året smörjer gångjärnen med en syrafri olja, samtidigt som du öppnar och stänger dörren för att oljan ska tränga in ordentligt.

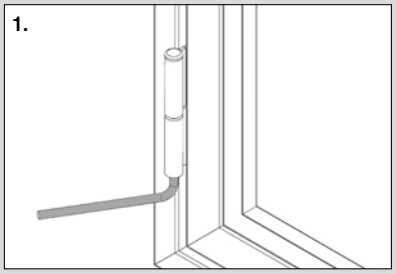

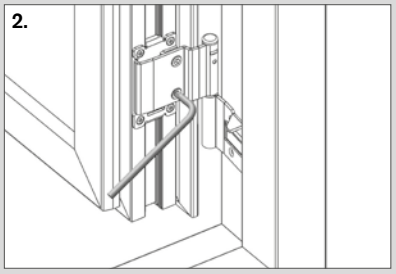

VELFAC Classic Terrassdörr

Terrassdörren öppnas genom att handtaget vrids upp till vågrätt läge och dörren skjuts utåt eller inåt beroende på dörrtyp.

Den utåtgående dörr är försedd med handtagsstyrd broms: Vrid handtaget till lodrätt läge för att aktivera bromsen. Vrid handtaget til vågrätt för att frigöra bromsen igen.

Dörren stängs genom att dra dörran in mot karmen och vrid ner handtaget till lodrätt läge.

Tvåluftsdörrar är försedda med gående post. Se mera om dessa på sid. 37.

Justering. Skulle det uppstå ett behov av att justera bågens placering i karmen, kan den justeras i sidled med hjälp av två 3mm insexskruvar på den ena halvan av gångjärnet (1). Innan du justerar måste du lossa skruvarna som skruvar fast gångjärnet mot karmen (torxmejsel).

Höjden över bottenstycket justeras med en 6mm insexnyckel på justeringsskruven (2) på undersidan av alla 3 gångjärn.

Skötsel. Vi rekommenderar att du minst en gång om året smörjer gångjärn, lås och låspunkter med en syrafri olja, samtidigt som du rör på delarna så att oljan kan tränga in (3).

På inåtgående dörrar bör regnskärmen (4) smörjas med silikon en gång om året.

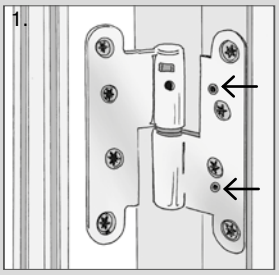

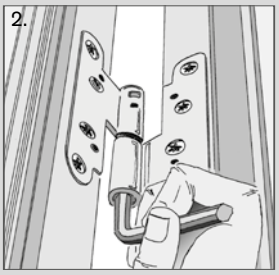

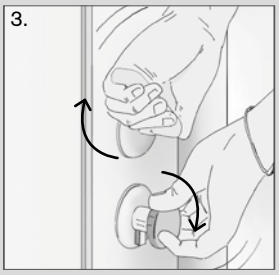

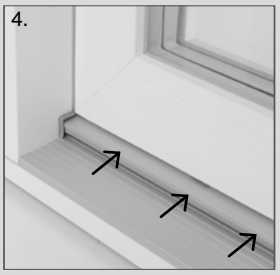

Handtag och tillbehör till VELFAC Classic fönster och terrassdörrar

Fönsterlås fälls uppåt och lyfts av krokarna. Den har inget ventilationsläge - här kan du i stället använda Stormkrok eller Stormjärn.
Fönsterlåsen kan spännas eller lossas genom att man vrider öglan.

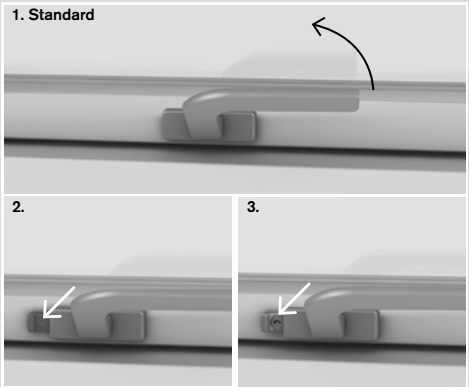

1. spanjoletten vrids 60° varefter fönstret kan öppnas. Ett **ventilationsläge** är inbyggt i handtaget: vrid handtaget 60°, skjut ut fönstret ca 1cm och stäng handtaget.
2. Spanjolett med barnsäkring kan bara öppnas om knappen under handtaget trycks in samtidigt som handtaget vrids. Barnsäkringen slår automatiskt till när fönstret stängs.
3. Spanjolett med lås kan låsas med en liten, löstagbar nyckel.

Skötsel Vi rekommenderar att du minst en gång om året smörjer spanjolettens kolvar med syrafri olja, samtidigt som du rör på delarna så att oljan tränger in ordentligt.

Handtagsstyrd broms håller det öppna fönstret/terrassdørr i valfritt ventilationsläge vid normala väderförhållanden.
Åbn til ønsket position og drej paskvilgrebet ned til vandret.

Friktionsbroms håller det öppna fönstret i valfritt ventilationsläge vid normala väderförhållanden. Om det blåser mycket är det bättre att använda ventilationsläget som är inbyggt i handtaget (se sid. 20).
Tycker du att fönstret går för trögt eller för lätt kan du justera bromsen (se sid. 22).

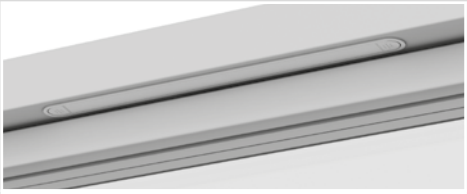

Friskluftventilen är inbyggd i karmen och gör det möjligt att vädra utan att öppna fönstret. Du öppnar ventilen genom att trycka till med fingret på markeringen i ena eller båda sidorna på ventiler.

Stormkroken är monterad utvändigt på alu-karmen.

Stormjärnet kan hålla fönstret öppet i en vinkel på ca 90°. Om det blåser mycket bör fönstret hållas stängt.

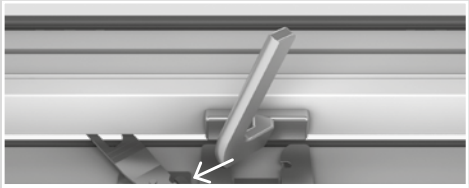

Öppningsspärr aktiveras automatiskt när fönstret öppnas ca 5cm.
För att öppna fönstret: dra fönstret inåt så att beslaget inte är under spänning, skjut vädringsbeslaget lite åt sidan (grön "knapp"), och öppna fönstret.

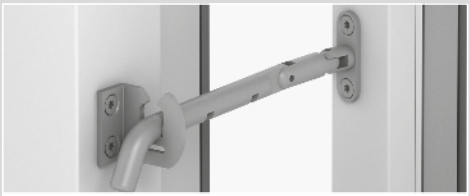

PN-säkringen gör det svårt för objudna gäster att tränga sig in även om fönstret står på glänt. När fönstret öppnas lyfts beslaget och sätts i önskat hack. Innan fönstret stängs ska beslaget lyftas upp ur haken.
Om du vill öppna fönstret helt fäller du upp beslaget till lodrätt läge innan du öppnar fönstret.

VELFAC Ribo Toppstyrt fönster

Fönstret öppnas genom att handtaget vrids upp i lodrätt läge och fönsterbågen skjuts utåt. Fönstret öppnas nertill och ju mera det skjuts ut, ju större blir ventilationsspalten upptill.

Justera friktionsbromsen genom att vrida friktionsskruvarna i båda sidor på fönstret med en 4 mm insexnyckel (1). Det är viktigt att skruvarna är lika hårt åtdragna i båda sidor - annars kan bågen bli skev.

Justering. Om det uppstår ett behov av att justera bågens placering i karmen, görs det enkelt genom att skruva på justeringsskruven som finns i var sida av bågen (2) med en 5 mm insexnyckel.

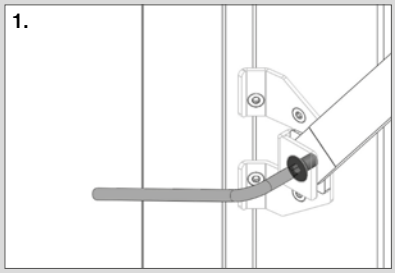

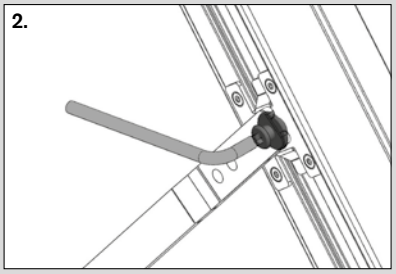

VELFAC Ribo Fast fönster utan eller med båge

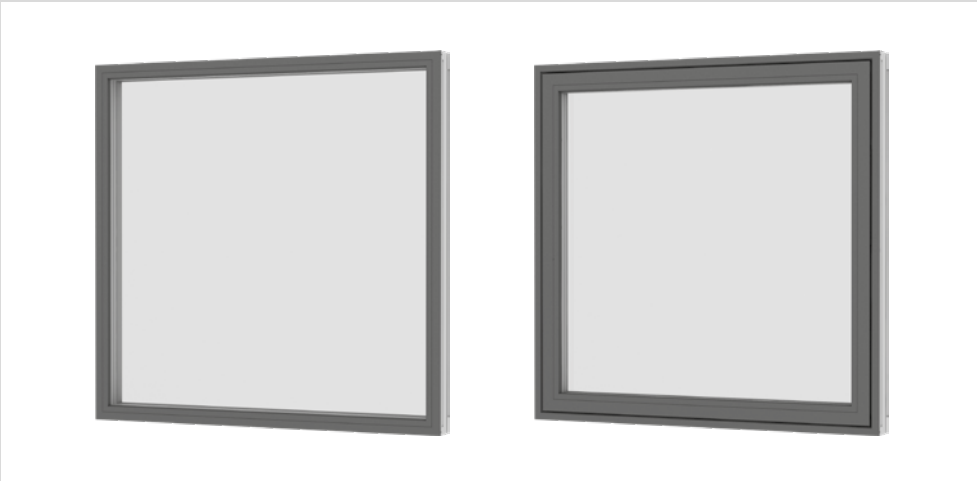

Fönstret kan inte öppnas och behöver därför varken smörjas eller justeras.

VELFAC Ribo Sidohängt fönster

Fönstret öppnas genom att handtaget vrids upp till vågrätt läge och bågen skjuts utåt. Det kan öppnas 90°. Fönstret är försett med handtagsstyrd broms: öppna fönstret så mycket du vill och vrid handtaget till lodrätt läge för att aktivera bromsen.

Fönstret stängs genom att vrid handtaget til vågrätt för att frigöre bromsen, dra bågan in mot karmen och vrid ner handtaget till lodrätt läge.

Tvåluftsfönster kan vara försett med olika typer av poster - se mera på sid. 37.

Justering. Skulle det uppstå ett behov av att justera bågens placering i karmen, kan den justeras i höjdled genom att skruva på justeringsskruven på undersidan av det nedersta gångjärnet med en 5 mm insexnyckel (2).
Justeringen i sidled görs genom att skruva på de 2 skruvarna i gångjärnen åt höger eller vänster efter behov med en 5 mm insexnyckel (3).
OBS: Skruva lika mycket på skruvarna i beslaget, så att beslaget inte vrids skevt.

Skötsel. Vi rekommenderar att du minst en gång om året smörjer gångjärnen med en syrafri olja, samtidigt som du öppnar och stänger dörren för att oljan ska tränga in ordentligt

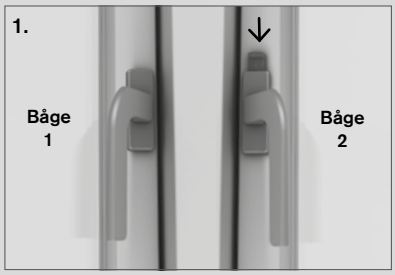

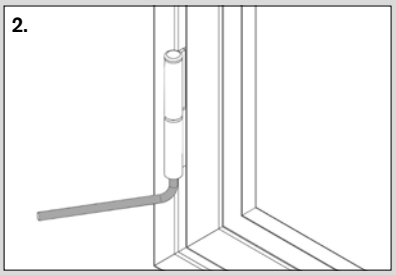

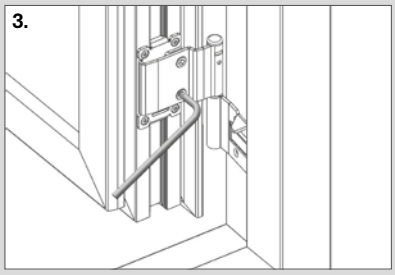

VELFAC Ribo Sidostyrt fönster

Fönstret öppnas genom att handtaget vrids upp till vågrätt läge. Fönsterbågen skjuts sedan utåt.

Putsning. När fönstret öppnas 90° uppstår en putsningsöppning på ”gångjärnssidan”. Utsidan av glaset kan nu putsas inifrån.

Skötsel. Glidskenorna hålls rena från damm och smuts, t ex med en trasa (1+2). Glidskenorna ska sprayas med en **teflonbaserad** smörjolja t.ex. Fin Lube eller motsvarande minst en gång om året, (aldrig vanlig smörjolja!)

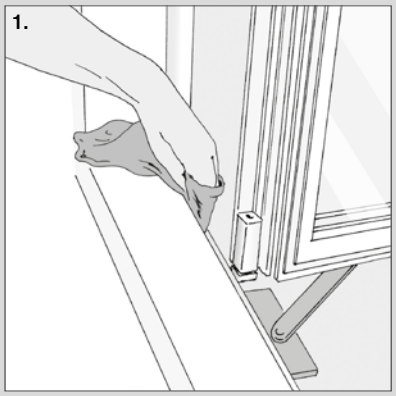

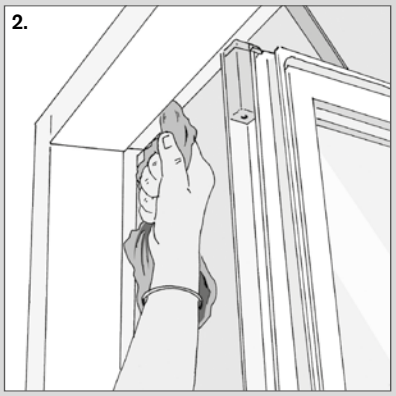

VELFAC Ribo Sidovändbart fönster

Fönstret öppnas genom att handtaget vrids upp i lodrätt läge och fönsterbågen skjuts utåt. Fönstret stängs genom att bågen dras in mot karmen och handtaget vrids ner till lodrätt läge.

Putsning av den utvändiga sidan kan göras inifrån. Öppna fönstret och skjut det utåt tills det låser i ventilationsläge, ca. 30°. Dra fönstret en aning mot dig så att beslagen inte spänner - och skjut säkringen utåt (1). Vrid nu fönstret så att det vänds helt – LUTA DIG INTE UT. Vändningen är avslutad först när putssäkringen har hakat i (2). Kontrollera att bågen sitter fast innan du börjar putsa fönstret.

När du har putsat fönstret lossar du först putssäkringen, därefter ventilationsinställningsbeslaget genom att dra fönstret en aning mot dig så att beslagen inte spänner - och skjuta säkringen utåt (2 + 1).
Vrid runt fönstret helt, tills du når handtaget - LUTA DIG INTE UT. När fönstret stängs hakar säkringarna automatiskt i igen.

Skötsel. Glidskenorna hålls rena från damm och smuts, t ex med en trasa (3). Alla beslagsdelar ska sprayas med en teflonbaserad smörjolja t.ex. Fin Lube eller motsvarande minst en gång om året, (aldrig vanlig smörjolja!)

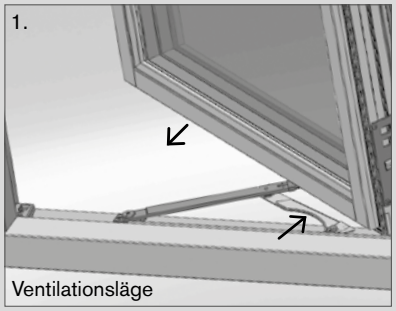

Ventilationsläge

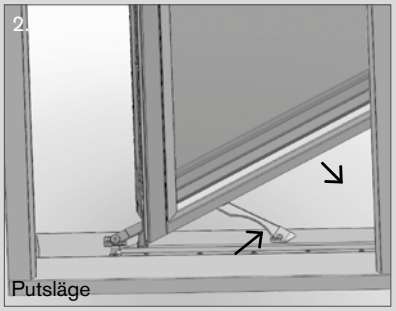

Putsläge

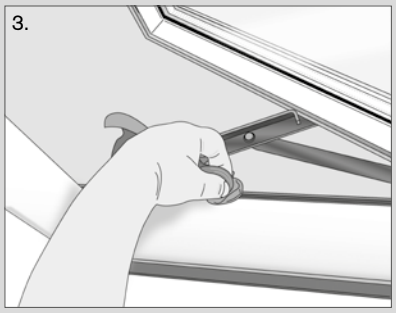

VELFAC Ribo Vändbart fönster

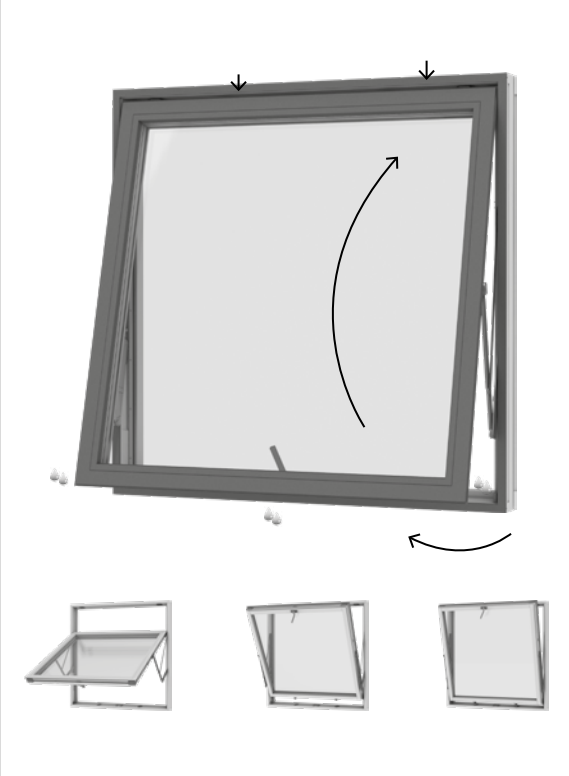

Fönstret öppnas genom att handtaget vrids upp i lodrätt läge och fönsterbågen skjuts utåt. En öppningsspärr begränsar öppningen till 5-10cm.

Putsning av den utvändiga sidan kan göras inifrån. Öppna fönstret så mycket att öppningsspärren aktiveras. Dra fönstret en aning mot dig så att beslagen inte spänner - och lossa öppningsspärren (1).

Skjut därefter fönstret utåt - LUTA DIG INTE UT. Ta tag om fönstrets överkant med båda händer och tryck den lätt nedåt. Vändningen är avslutad först när putssäkringen har hakat i (2). Kontrollera att bågen sitter fast innan du börjar putsa fönstret.

När du har putsat fönstret lossar du putssäkringarna (3) som sitter 10–15 cm från fönstrets vänstra hörn. Dra fönstret en aning mot dig så att beslagen inte spänner. Låt ett finger glida in under fönsterbågen och vippa upp putssäkringen. Håll säkringen uppe och skjut fönstret ca 5 cm uppåt, så beslaget släpper. Ta tag om nederkanten och för den lätt uppåt tills du når handtaget - LUTA DIG INTE UT. När fönstret stängs hakar öppningsspärren automatiskt i igen.

Skötsel. Friktionsbromsens glidskenor ska hållas rena från damm och smuts, t ex med en trasa (4). Glidskenorna ska sprayas med en teflonbaserad smörjolja t.ex. Fin Lube eller motsvarande minst en gång om året, (aldrig vanlig smörjolja!)

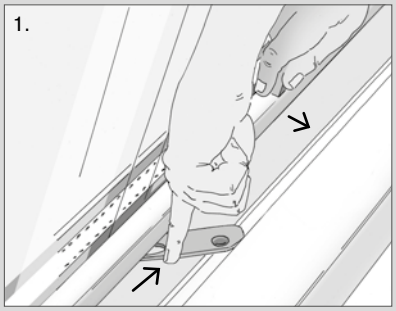

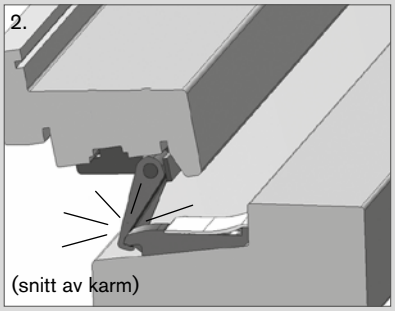

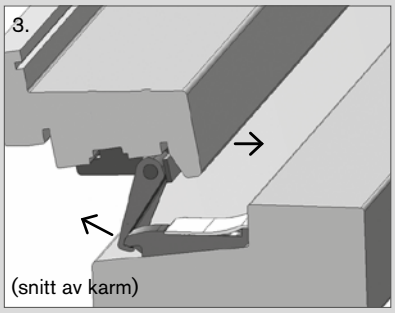

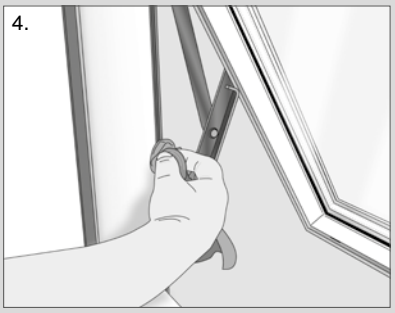

VELFAC Ribo Fönsterdörr

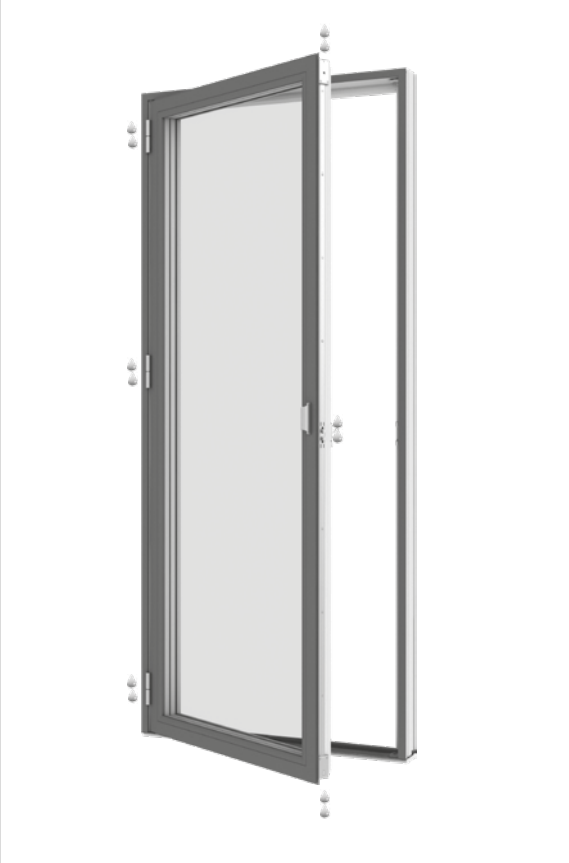

Fönsterdörren öppnas genom att handtaget vrids upp till vågrätt läge och dörren skjuts utåt.

Dörren kan öppnas upp till 90° och är försedd medhandtagsstyrd broms: öppna terrassdörren så mycket du vill och vrid handtaget ner till vågrätt läge för att aktivera bromsen.

Dörran stängs genom att handtaget vrids till vågrätt läge så att bromsen lossas, dra bågan in mot karmen och vrid ner handtaget till lodrätt läge.

Tvåluftsdörrar är försedda med fast eller gående post. Se mera om dessa på sid. 37.

Justering. Skulle det uppstå ett behov av att justera bågens placering i karmen, kan den justeras i höjdled genom att skruva på justeringsskruven på undersidan av det nedersta gångjärnet med en 5mm insexnyckel (1).

Justeringen i sidled görs genom att skruva på de 2 skruvarna i gångjärnen åt höger eller vänster efter behov med en 5 mm insexnyckel (2). OBS: Skruva lika mycket på skruvarna i beslaget, så att beslaget inte vrids skevt.

Skötsel. Vi rekommenderar att du minst en gång om året smörjer gångjärnen med en syrafri olja, samtidigt som du öppnar och stänger dörren för att oljan ska tränga in ordentligt.

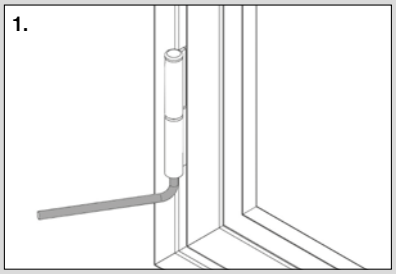

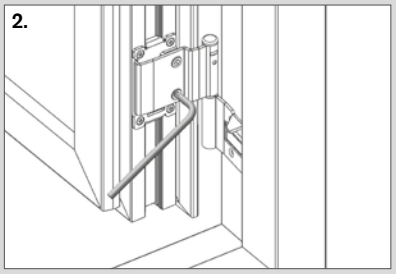

VELFAC Ribo Terrassdörr

Terrassdörren öppnas genom att handtaget vrids upp till vågrätt läge och dörren skjuts utåt eller inåt beroende på dörrtyp.

Den utåtgående dörr är försedd med **handtagsstyrd broms**: Vrid handtaget till lodrätt läge för att aktivera bromsen. Vrid handtaget til vågrätt för att frigöra bromsen igen.

Tvåluftsdörrar är försedda med gående post. Se mera om dessa på sid. 37.

Justering. Skulle det uppstå ett behov av att justera bågens placering i karmen, kan den justeras i sidled med hjälp av två 3mm insexskruvar på den ena halvan av gångjärnet (1). Innan du justerar måste du lossa skruvarna som skruvar fast gångjärnet mot karmen (torxmejsel).

Höjden över bottenstycket justeras med en 6mm insexnyckel på justeringsskruven (2) på undersidan av alla 3 gångjärn.

Skötsel. Vi rekommenderar att du minst en gång om året smörjer gångjärn, lås och låspunkter med en syrafri olja, samtidigt som du rör på delarna så att oljan kan tränga in (3).

På inåtgående dörrar bör regnskärmen (4) smörjas med silikon en gång om året.

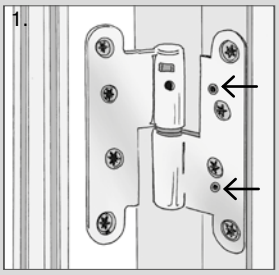

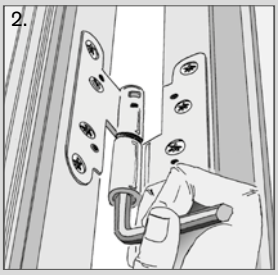

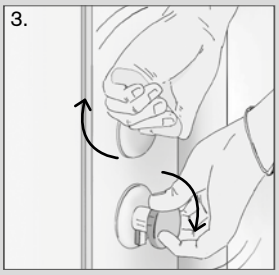

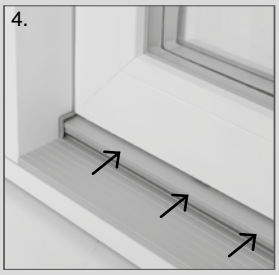

Handtag och tillbehör till VELFAC Ribo fönster och terrassdörrar

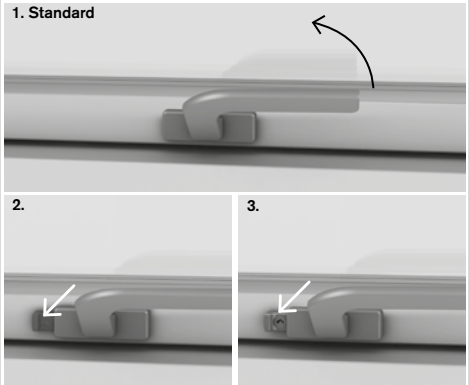

1. Spanjoletten vrids 60° varefter fönstret kan öppnas. Ett **ventilationsläge** är inbyggt i handtaget: vrid handtaget 60°, skjut ut fönstret ca 1cm och stäng handtaget.
2. Spanjolett med barnsäkring kan bara öppnas om knappen under handtaget trycks in samtidigt som handtaget vrids. Barnsäkringen slår automatiskt till när fönstret stängs.
3. Spanjolett med lås kan låsas med en liten, löstagbar nyckel.

Skötsel. Vi rekommederar att du minst en gång om året smörjer spanjolettens kolvar med en syrafri olja, samtidigt som du rör på delarna så att oljan tränger in ordentligt.

Handtagsstyrd broms håller det öppna fönstret/terrassdørr i valfritt ventilationsläge vid normala väderförhållanden.
Öppna till önskat läge och vrid handtaget ner till vågrätt läge.

Friktionsbromsen håller det öppna fönstret i valfritt ventilationsläge vid normala väderförhållanden. Om det blåser mycket är det bättre att använda ventilationsläget som är inbyggt i handtaget.

Friktionsbromsen är justerad från fabriken så att den passar fönstrets storlek. Tycker du att fönstret går för trögt eller för lätt kan du justera bromsen (se sid. 29).

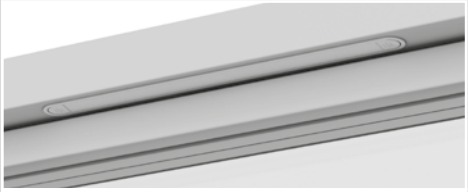

Friskluftsventilen är inbyggd i karmen och gör det möjligt att vädra utan att öppna fönstret. Du öppnar ventilen genom att trycka till med fingret på markeringen i ena eller båda sidorna på ventiler.

Friskluftsventilen ger dig möjlighet att vädra även när du inte är hemma.

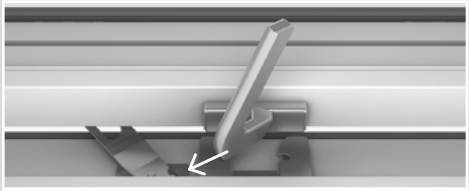

Öppningsspärren aktiveras automatiskt när fönstret öppnas ca 5cm. För att öppna fönstret: dra fönstret inåt så att beslaget inte är under spänning, skjut vädringsbeslaget lite åt sidan (grön "knapp"), och öppna fönstret.

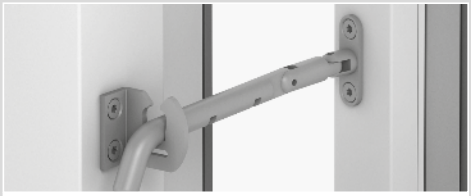

PN-säkringen gör det svårt för objudna gäster att tränga sig in även om fönstret står på glänt. När fönstret öppnas lyfts beslaget och sätts i önskat hack. Innan fönstret stängs ska beslaget lyftas upp ur haken. Om du vill öppna fönstret helt fäller du upp beslaget till lodrätt läge innan du öppnar fönstret.

Tvålufts fönster och terrassdörr

Fast post

Gående post

Den fasta posten blir kvar i öppningen när bågarna öppnas. Med fast post kan de två bågarna öppnas oberoende av varandra.

Den gående posten er monterad på båga 2. När båge 1 öppnas förblir båge 2 med den påmonterade posten stängd. Om fönstret/dörren skall öppnas i bägge sidor öppnas först båge 1 och sedan lossas posten.

Beroende på fönster-/dörrtypen kommer posten att utlösas med dold spanjolett eller handtag med barnsäkringsknapp. Dold spanjoletten (1), vridas till ca. 90 grader horisontellt. Barnsäkringsknappen på handtaget (2) ska tryckas ned i konsolen medan handtaget vrids.

Därefter kan båge 2 öppnas.

När fönstret/dörren ska stängas stängs först båge 2, så stängs dold spanjoletten eller handtaget stängs. Båge 1 kan nu stängas.

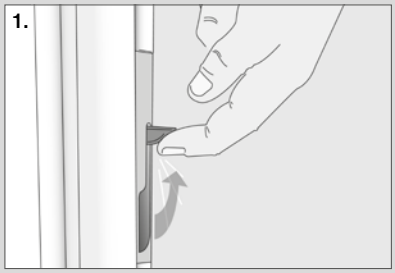

Dold spanjolett till gående post.

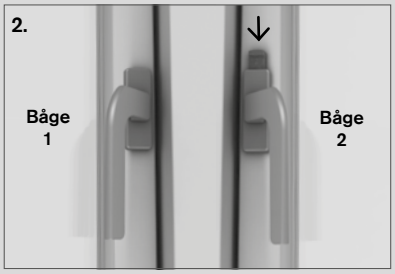

Barnsäkringsknappen på handtaget i båge 2.

VELFAC In Inåtgående fönster och fönsterdörr

Bottenhängd **Sidohängd**

En utförlig smörjanvisning finns på sid. 39.

Låga fönster utan felbetjäningssäkring. Fönster, som er mindre end 813mm höga har ingen felbetjäningssäkring. Var noga med att stänga dissa fönster helt innan handtaget vrids från position (2) till (3). Tryck längst upp på fönsterbågen med ena handen, innan du vrider handtaget med den andra handen.

Om fönsterbågen inte hakar i så att öppnar som det ska, sätts det på plats genom att vrida handtaget till 180° lodrät (3), bågen trycks in längst upp med ena handen för att hålla fönstret på plats, medan handtaget vrids ner till lodrät (1).

I nedanstående text beskrivs den inåtgående fönsterdörrens funktion. Det inåtgående fönstret har motsvarande funktion.

En sido/bottenhängd dörr öppnas genom att du vrider upp handtaget lodrätt (3) och drar dörren inåt - den kan öppnas upp till 90°. Se till så att bågen inte blåser upp och slår mot sidokarmen. Dörren stängs genom att du skjuter den mot karmen och vrider ner handtaget lodrätt (1).

Ventilationsläge. Vrid upp handtaget 90° till vägrätt läge (2), sedan kan dörren tippas inåt och bilda en ventilationsspalt upptill. Dörren stängs genom att du skjuter den mot karmen och vrider handtaget till läge (1).

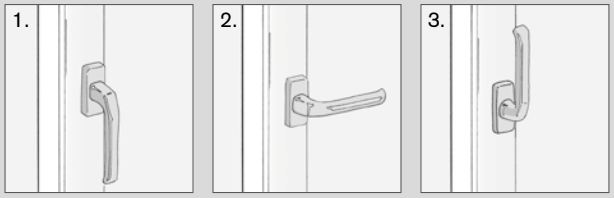

stängt **ventilationsläge** **öppnat**

Pardörrar öppnas genom att man vrider upp handtaget 180° och öppnar den ena dörren. Sedan drar man i skjutregeln på lodposten (9) och den andra dörren kan öppnas.

Kontroll av stängfunktion. Så här ska dörren stänga, i annat fall ska den justeras:
4. I den sidohängda funktionen ska bågen ta emot ramen samtidigt både lägst upp och längst ner i den sida som stängs.
5. I tipp-funktionen skal tätningen på bågen först vidröra karmen i översta högra hörnet på motsatt sida av handtaget.

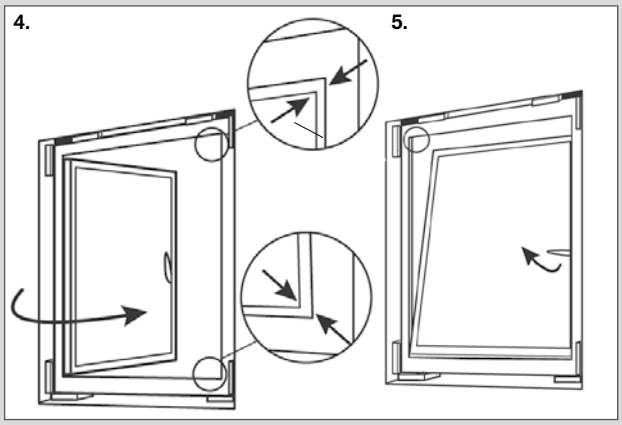

Höjd-, sidleds- och stängningstrycksjustering
Se sid 40.

VELFAC In Inåtgående fönster och fönsterdörr (forts.)

Bottenhängd Sidohängd

Skötsel. Vi rekommenderar att du smörjer alla rörliga delar på bågen med syra fri olja minst en gång per år, samtidigt som du rör delarna så att oljan tränger in (B)+(D).

Samtidigt bör alla beslag på karmen rengöras noga, t.ex. borstas med pensel och sedan smörjas med syrafri olja (C).

Se illustrationerna nedan.

Fönsterdörrens **bottenkarm av mahogny** kan ev. efterbehandlas med rå linolja utan färgpigment.

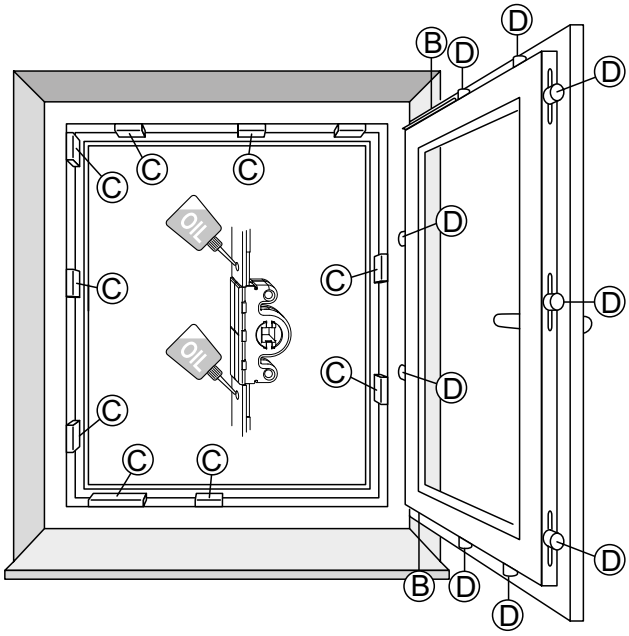

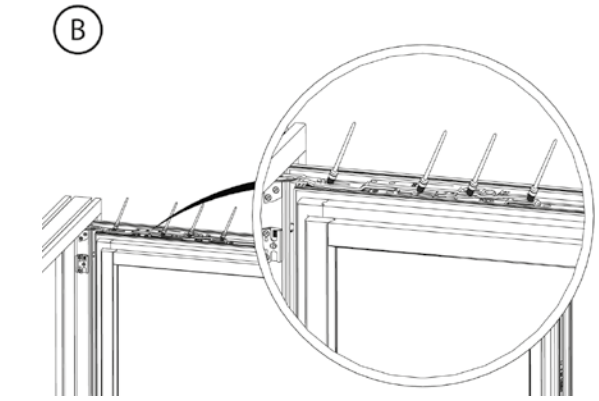

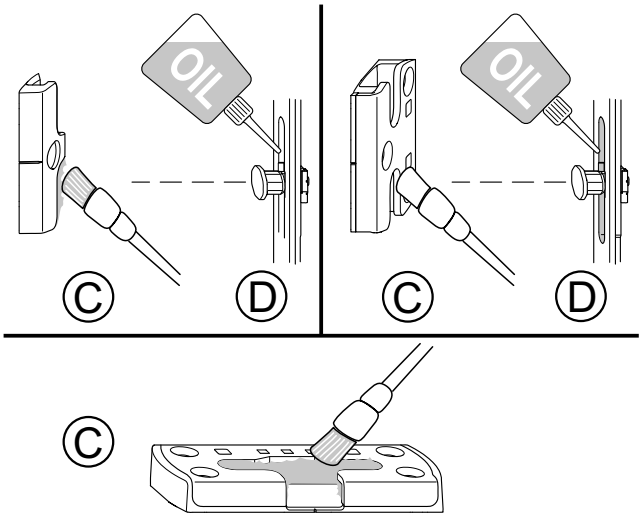

Handtag och tillbehör till VELFAC In inåtgående system

standard

med lås

med barnsäkring

Frisk luftsventilen är inbyggd i karmen och gör det möjligt att vädra utan att öppna fönstret. Du öppnar ventilen genom att trycka till med fingret på markeringen i ena eller båda sidorna på ventilen.

Handtag till inåtgående fönster / fönsterdörr kan stå i tre lägen: stängt, öppet eller i ventilationsläge (se sid. 38).

- **Handtag med lås** kan låsas med en liten, löstagbar nyckel.
- **Handtag med barnsäkring** kan bara öppnas om knappen över handtaget trycks in samtidigt som handtaget vrids. Barnsäkringen aktiveras automatiskt när fönstret / terrassdörren stängs.

9. Frisättning av stående båge i 2-luft. Tryck in låsknappen (A) medan spanjoletten (B) öppnas (ca 135°). Den stående bågen kan nu öppnas.

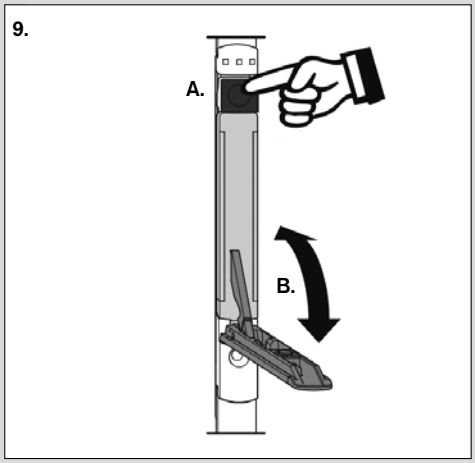

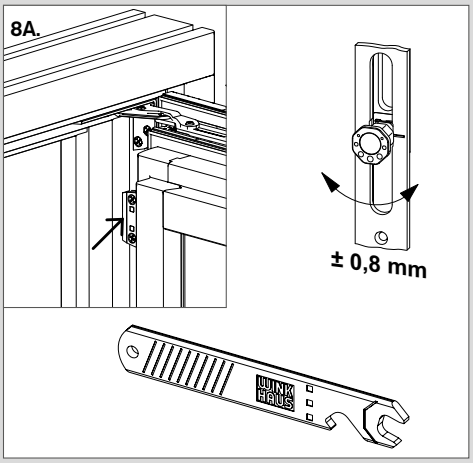

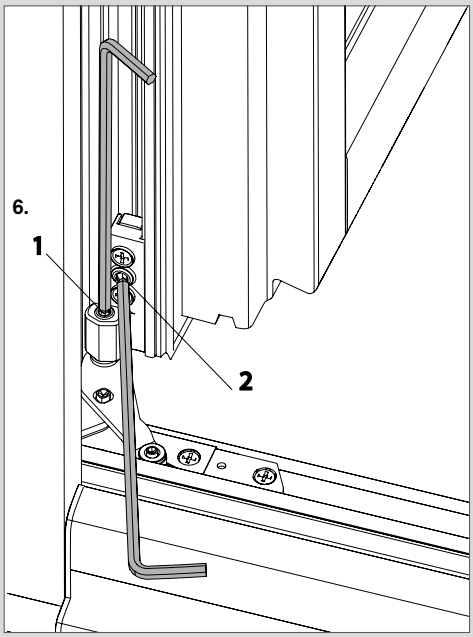

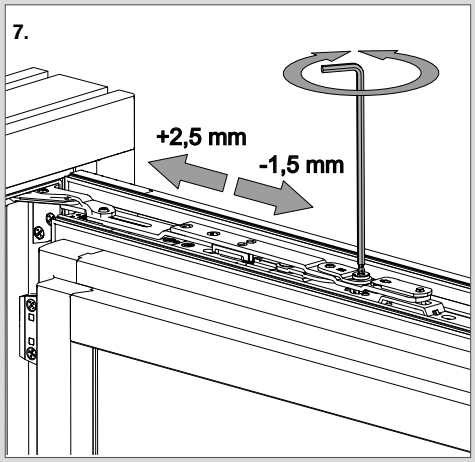

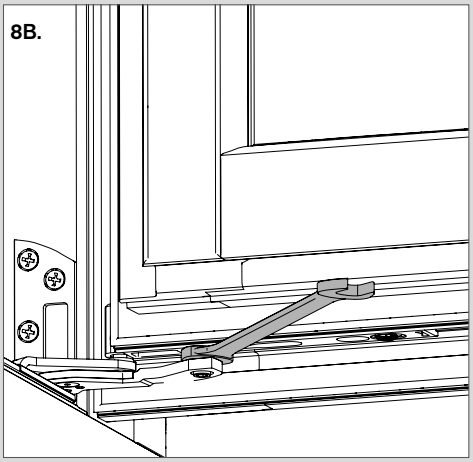

6. Justering längst ner
1. Höjdjustering av båge (+2,0mm/-1,5mm)
2. Sidledsjustering av båge (+2,5mm/-1,5mm)

7. Justering längst upp
Sidledsjustering av båge (+2,5mm/-1,5mm)

8. Justering av stängningstryck
8A Vrid spanjolettkolvarna längst upp (+/- 0,8mm)
8B Längst ner (+/- 0,8mm)

VELFAC Ytterdörr i trä/alu eller trä

Handtag. Om du väljer ett annat handtag än det VELFAC erbjuder till ytterdörren ska du försäkra dig om att det passar till hålmallen som sitter på dörrens sidokarm – annars kan låshuset bli förstört.

Ytterdörren levereras med 3-punktslåsning som standard. Den övre och den nedre låspunkten i dörrens låssida träder i funktion endast när handtaget lyfts uppåt. Dörren kan låsas endast när handtaget har varit lyft uppåt. När handtaget trycks ner frigörs alla tre låspunkter. Dörren finns också med 1-punktslåsning.

Tvåluftsdörrar är försedda med gående post. Se mera om dessa på sid. 37.

Justering. Skulle det uppstå ett behov av att justera bågens placering i karmen, kan den justeras i sidled med hjälp av 3mm insexskruvar på gångjärnen (1). Innan du justerar måste du lossa gångjernskruvarna med en torx 15 mejsel.

Höjden över bottenstycket justeras med en 6mm insexnyckel på justeringsskruven (2) på undersidan av samtliga gångjärn.

Trycket mot tätningslisten kan justeras genom att flytta den främre plattan i låsblecket. Plattan lossas med hjälp av en torxmejsel, de två tapparna på främre plattan tas bort, därefter kan du justera trycket (3).

Skötsel. Vi rekommenderar att du minst en gång om året smörjer gångjärn, lås och låspunkter med en syrafri olja, samtidigt som du rör på delarna så att oljan kan tränga in (4).

Slätdörrbladets utvändiga sida målas med en diffusionsöppen färg vart tredje år eller oftare vid behov.

På inåtgående dörrar bör regnskärmen (5) smörjas med silikon en gång om året.

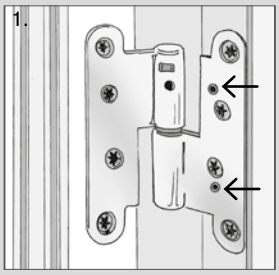

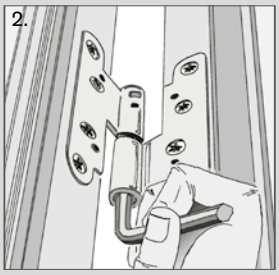

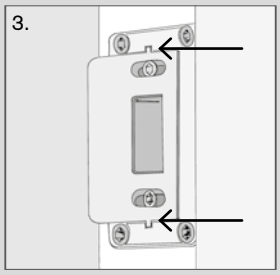

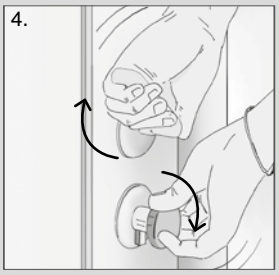

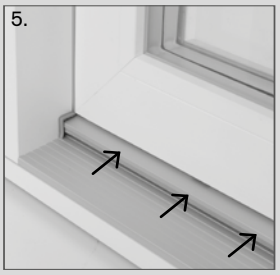

DANSK
VINDUES
VERIFIKATION

VELFAC AB

Tel: 08 756 28 00
Fax: 08 756 89 10

Mail: info@VELFAC.se

www.VELFAC.se

03.116-05.18 © 2004, 2018 VELFAC AB ® VELFAC and VELFAC logo are registered trademarks used under license by VELFAC Group. Rätt till tekniska ändringar förbehålles.

VELFAC®

FÖNSTER FÖR LIVET